SC-7700CDHMK2

SHARP

SERVICE MANUAL/SERVICE-ANLEITUNG/MANUEL DE SERVICE

S7961SC7700CD

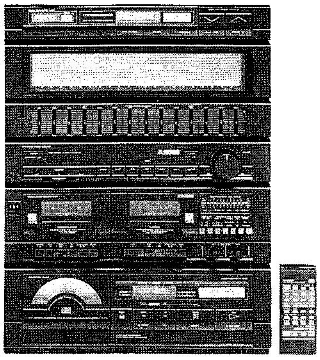

SC-7700CDHMK2(BK)

DOLBY SYSTEM ®

COMPACT DISC DIGITAL AUDIO

- Dolby noise reduction manufactured under license from Dolby Laboratories Licensing Corporation.
  "DOLBY" and the double-D symbol ▯▯ are trademarks of Dolby Laboratories Licensing Corporation.
- Dolby Rauschunterdrückung ist hergestellt unter Lizenz von Dolby Laboratories Licensing Corporation.
  DOLBY und das doppel D symbol ▯▯ sind Warenzeichen der Dolby Laboratories Licensing Corporation.
- Réduction de bruit Dolby fabriquée sous licence de Dolby Laboratories Licensing Corporation.
  DOLBY et le symbole double-D ▯▯ sont des marques de Dolby Laboratories Licensing Corporation.

- In the interests of user-safety the set should be restored to its original condition and only parts identical to those specified be used.
- Im Interesse der Benutzer-Sicherheit sollte dieses Gerät wieder auf seinen ursprünglichen Zustand eingestellt und nur die vorgeschriebenen Teile verwendet werden.
- Dans l'intérêt de la sécurité de l'utilisateur, l'appareil devra être reconstitué dans sa condition première et seules des pièces identiques à celles spécifiées, doivent être utilisées.

INDEX TO CONTENTS

Ⓔ

	Page
SAFETY REGULATIONS	2, 3
SPECIFICATIONS	4–6
NAMES OF PARTS	7–9
DISASSEMBLY	10–12
BLOCK DIAGRAM	13, 14
REPLACEMENT OF PICKUP	15
ADJUSTMENT	16–24
SCHEMATIC DIAGRAM/ WIRING SIDE OF P.W.BOARD	25–47
NOTES ON SCHEMATIC DIAGRAM	48
EQUIVALENT CIRCUIT (BLOCK DIAGRAM) OF IC	49–51
FUNCTION TABLE OF IC	52–63
EXPLODED VIEW	64–67
REPLACEMENT PARTS LIST	68–79
SERVICE INFORMATION	80

INHALTSVERZEICHNIS

Ⓓ

	Seite
SICHERHEITSVORSCHRIFTEN	2, 3
TECHNISCHE DATEN	4–6
BEZEICHNUNG DER TEILE	7–9
ZERLEGEN	10–12
BLOCKSCHALTPLAN	13, 14
AUSWECHSELN DES ABTASTERS	15
EINSTELLUNG	16–24
SCHEMATISCHER SCHALTPLAN/ VERDRAHTUNGSSEITE DER LEITERPLATTE	25–47
ANMERKUNGEN ZUM SCHEMATISCHEN SCHALTPLAN	48
ERSATZSCHALTKREIS (BLOCKSCHALTPLAN) DES INTEGRIERTEN SCHALTPLAN	49–51
FUNKTIONTABELLE VOM INTEGRIERTEN	52–63
EXPLOSIONSDARSTELLUNG	64–67
ERSATZTEILLISTE	68–79
SERVICEINFORMATION	80

TABLE DES MATIÈRES

Ⓕ

	Page
PRESCRIPTIONS RELATIVES ÀLASÉCURITÉ	2, 3
CARACTÉRISTIQUES	4–6
NOMENCLATURE	7–9
DÉMONTAGE	10–12
DIAGRAMME SYNOPTIQUE	13, 14
REMPLACEMENT DU PORTE-LASER	15
RÉGLAGE	16–24
DIAGRAMME SCHÉMATIQUE/CÔTÉ CÂBLAGE DE LA PLAQUETTE DE MONTAGE IMPRIMÉ	25–47
REMARQUES CONCERNANT DIAGRAMME SCHÉMATIQUE	48
CIRCUITS ÉQUIVALENTS (DIAGRAMME SYNOPTIQUE) DE CI	49–51
TABLE DE FONCTIONS DE CI	52–63
VUE EN ÉCLATE	64–67
LISTE DES PIÈCES DE RECHANGE	68–79
INFORMATION DE SERVICE	80

SHARP CORPORATION

Ⓔ

FOR A COMPLETE DESCRIPTION OF THE OPERATION OF THIS UNIT, PLEASE REFER TO THE OPERATION MANUAL.

SAFETY REGULATION

Precautions on Replacement and Adjustment of Pickup

The AEL (Accessible Emission Level) of this model is specified to be lower than Class-1 requirement. However, when conducting service, observe the following cautions so as to avoid exposure of laser to your eyes.

If the disc holder open-close detecting switch SW2 is turned on (the disc holder is closed) after the selector switch is set to CD and power supply is turned on, the laser diode lights for about 7 seconds. While the laser is emitted and the compact disc is not loaded, do not look into the pickup lens.

Since the laser pickup adjusting variable resistor has been adjusted before shipping, do not adjust it when servicing (otherwise the performance is not guaranteed).

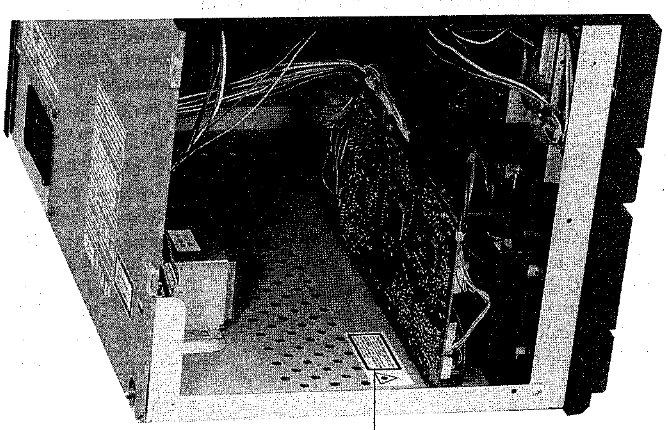

CAUTION: INVISIBLE LASER RADIATION WHEN OPEN AND INTERLOCKS DEFEATED. AVOID EXPOSURE TO BEAM.

ADVARSEL: USYNLIG LASERSTRÅLING VED ÅBNING NÅR SIKKERHEDSAFBRYDERE ER UDE AF FUNKTION UNDGÅ UDSÆTTELSE FOR STRÅLING.

VORSICHT: UNSICHTBARE LASERSTRAHLUNG, WENN ABDECKUNG GEÖFFNET UND SICHERHEITSVERRIEGELUNG ÜBERBRÜCKT.
ATTENTION: NE PAS REGARDER À L'OEIL NU LES RAYONS LASER.

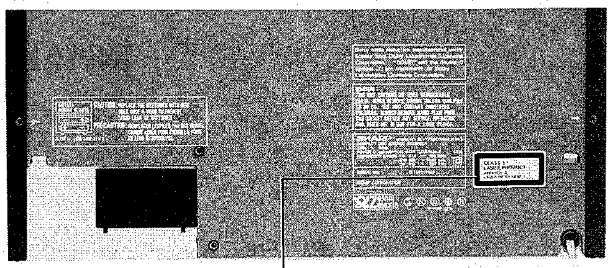

CLASS 1
LASER PRODUCT
APPAREIL À
LASER DE CLASSE 1

LASER KLASSE 1
CLASSE 1
PRODUIT LASER

Ⓓ

EINE VOLLSTÄNDIGE BESCHREIBUNG DER BEDIENUNG DIESES GERÄTES IST IN DER BEDIENUNGSANLEITUNG ENTHALTEN.

SICHERHEITSVORSCHRIFTEN

VORSICHTSMASSNAHMEN BEIM AUSWECHSELN UND EINSTELLEN DES ABTASTERS

Der AEL (zulässiger Emissionspegel) für dieses Modell wird unter der Meßwertanforderung angegeben, welche niedrigere Werte als in der Klasse 1 aufweist. Die folgenden Vorsichtsmaßnahmen müssen jedoch befolgt werden, damit während der Wartung die Augen keiner Laserstrahlung ausgesetzt sind. Wenn der "Öffnen/Schließen"-Detektorschalter SW2 des Disc-Fachs aktiviert wird (Disc-Fach ist geschlossen) und nachdem der Wahlschalter bei eingeschaltetem Gerät auf CD gestellt wurde, leuchtet die Laserdiode für ungefähr 7 Sekunden auf. Während der Laser ausgestrahlt wird und die DiscSchublade leer ist, unbedingt jeglichen Augenkontakt mit der Abtasterlinse vermeiden.

Der Regelwiderstand des Laserabtasters wurde vor Auslieferung des Geräts werkseitig eingestellt. Es darf deshalb bei der Wartung keine Verstellung vorgenommen werden, da andernfalls keine ausreichende Abtastleistung garantiert werden kann.

Ⓕ

POUR LA DESCRIPTION COMPLÈTE DU FONCTIONNEMTNE DE CET APPAREIL, SE REPORTER AU MODE D'EMPLOI.

PRESCRIPTIONS RELATIVES À LA SÉCURITÉ

PRECAUTIONS LORS DU REMPLACEMENT OU AJUSTEMENT DU PICK-UP

L'AEL (Accessible Emission Level) du présent modèle est inférieur à la condition de classe 1. Pour la réparation, il faut pourtant suivre les conseils ci-dessous afin d'éviter l'irradiation des yeux par laser.

Si, en mode CD, le commutateur de détection d'ouverturefermeture du porte-disque (SW2) est actionné (le porte-disque est fermé) après la mise sous tension, la diode laser s'allume environ 7 secondes. Lorsque le disque n'est pas en place pendant cette émission, ne pas regarder l'objectif du portelaser (pickup). La résistance variable du porte-laser, réglée à l'usine, ne nécessite aucun ajustement lors de la réparation (en cas de non-respect, la performance n'est pas assurée).

THE UNIT CONTAINS A LASER COMPONENT, EMITTING A LASER BEAM WHICH IN SOME INSTANCES MAY EXCEED THE CLASS 1 LASER LEVEL UNDER FAULT CONDITION. DO NOT STARE INTO BEAM.

DAS GERÄT ENTHÄLT EIN LASERBAUTEIL, WELCHES EINEN LASERSTRAHL ABGIBT, DER IN EINIGEN FÄLLEN ÜBER DER KLASSE 1 FÜR LASERERZEUGNISSE UNTER STÖRUNGSZUSTAND LIEGT. NIEMALS AUF DEN STRAHL STARREN.

CET APPAREIL CONTIENT UN ÉLÉMENT ÉMETTANT DES FAISCEASUX LASER, QUI, DANS UNE CONDITION ÉRRONÉE, PEUVENT DÉPASSER LE NIVEAU LASER DE CLASSE 1. NE PAS REGARDER LES FAISCEAUX LASER.

For DEMKO

ADVARSEL

Usynlig laster stråling når apparatet er åbent og sikkerhedsafbrydere er ude af funktion.

UNDGÅ BESTRÅLING

For SEMKO

"apparaten innehåller en laserkomponent som avger en laserstrålning som överstiger gränsen för laser klass 1."

For EI

"Varoitus. Laite sisältää laserdiodin, joka lähettää näkymätöntä silmille vaarallista lasersäteilyä."

Ⓔ

SPECIFICATIONS

GENERAL

Power source:	AC 220 V, 50 Hz
Power consumption:	40 W (with turntable)
Dimensions:	Width; 430 mm (17")
	Height; 575 mm (22-2/3")
	Depth; 332 mm (13-1/8")
Weight:	10 kg (22.0 lbs.)

TUNER SECTION

Frequency range:	FM; 87.5—108 MHz
	MW; 522—1,620 kHz
	LW; 153—281 kHz
Sensitivity:	FM; 2 μV (40 kHz deviation, S/N 26 dB)
	MW/LW; 500 μV/m (with loop aerial)

PRE-AMPLIFIER SECTION

Input sensitivity and input impedance:
AUX 1/AUX 2; 220 mV/47 kohms
PHNO; 110 mV/47 kohms

Output level and output impedance:
PRE OUT; 350 mV/47 kohms

CASSETTE DECK SECTION

Tape:	Compact cassette tape
Bias and erasure system:	AC 100 kHz
Tape speed:	4.76 cm/sec (1-7/8 ips)
Wow and flutter:	0.17% (DIN 45 511)
Heads:	Playback; 1
	Record/playback; 1
	Erase; 1
Motor:	DC motor; 2

COMPACT DISC PLAYER SECTION

Signal readout:	Non-contact; semiconductor laser
Rotational speed:	Approx. 200—500 rpm CLV
Error correction:	CIRC (Cross Interleave Reed-Solomon Code)
Audio channels:	2-channels
Quantization:	16-bit linear
D/A converter:	16-bit
Filter:	16-bit digital and LC Low-pass

Specifications for this model are subject to change without prior notice.

■ Proper use of the remote control

Aim (within range of 60° with no obstacles) the remote control at the remote control sensor and operate as shown.

Notes concerning use:

- Replace the batteries if control distance decreases or operation becomes erratic.
- Periodically clean the transmitter window on the remote control and the sensor on the main unit with soft cloth.
- Exposing the sensor on the main unit to strong light can interfere with operation. Change lighting or direction of the unit.
- Keep the remote control away from moisture, excessive heat, shock, and vibrations.
- The remote control's usable range is between 0.2 m (0.7 feet) and 6 m (20 feet) away from the sensor.

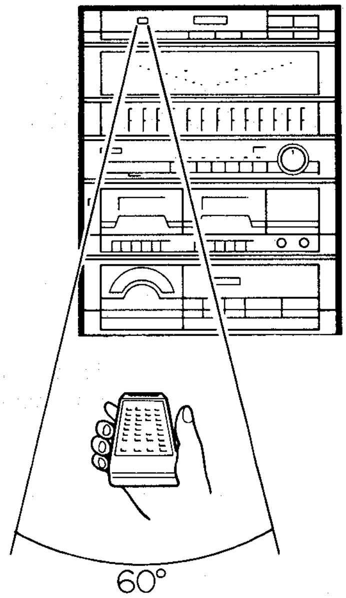

(D)

TECHNISCHE DATEN

ALLGEMEIN

Spannungsversorgung:	Netzspannung 220 V, 50 Hz
Leistungsaufnahme:	40 W (mit Plattenspieler)
Abmessungen:	Breite; 430 mm Höhe; 575 mm Tiefe; 332 mm
Gewicht:	10 kg

TUNER-TEIL

Frequenzbereich:	UKW; 87,5—108 MHz MW; 522—1620 kHz LW; 153—281 kHz
Empfindlichkeit:	UKW; 2 μV (40 kHz Hub, 26 dB Rauschabstand) MW/LW; 500 μV/m (mit Rahmenantenne)

VORVERSTÄRKER-TEIL

Eingangsempfindlichkeit und -impedanz:
AUX 1/AUX 2; 220 mV/47 kOhm
PHONO; 110 mV/47 kOhm
Ausgangspegel und -impedanz:
PRE OUT; 350 mV/47 kOhm

CASSETTENDECK-TEIL

Band: Kompaktcassettenband
Vormagnetisierung und Löschsystem:
Netzspannung 100 kHz
Bandlaufgeschwindigkeit:
4,76 cm/s
Gleichlaufschwankungen:
0,17% (DIN45 511)

Tonköpfe:	Wiedergabe; 1 Aufnahme/Wiedergabe; 1 Löschung; 1
Motor:	Gleichstrommotor; 2

COMPACT DISC SPIELER-TEIL

Signalablesung:	Kontaktlosen Halbleiter-Laser
Drehzahl:	Ca. 200—500 Upm CLV
Fehlerkorrektur:	CIRC (Kreuzverschachtelungs-Reed-Solomon-Code)
Tonkanäle:	2 Kanäle
Quantisierung:	16-Bit linear
Digital/Analog-Umwandler:	16-Bit
Filter:	16-Bit-Digitalfilter und LC-Tiefpaßfilter

Die technischen Daten für dieses Modell können ohne vorherige Ankündigung Änderungen unterworfen sein.

■ Richtige Verwendung der Fernbedienung

Die Fernbedienung (innerhalb eines Bereichs von 60° ohne Hindernisse) auf den Fernbedienungssensor richten und die Bedienung wie gezeigt vornehmen.

Hinweise zur Verwendung:

- Die Batterien ersetzen, wenn der Wirkungsbereich abnimmt oder der Betrieb nicht einwandfrei ist.
- Regelmäßig das Sendefenster an der Fernbedienung und den Fernbedienungssensor am Hauptgerät mit einem weichen Tuch reinigen.
- Wenn starkes Licht auf den Fernbedienungssensor am Hauptgerät fällt, kann der Betrieb gestört werden. In diesem Fall die Beleuchtung oder die Aufstellung des Hauptgerätes verändern.
- Die Fernbedienung nicht Feuchtigkeit, Hitze, Erschütterungen und Vibrationen aussetzen.
- Der Fernbedienungsbereich zwischen der Fernbedienung und dem Sensor beträgt von 0,2 m bis zu 6 m.

Ⓓ

BEZEICHNUNG DER TEILE

1. Wellenbereichsanzeigen
2. Radiofrequenz
3. Suchautomatik-Anzeige
4. Stationsspeicher-Anzeige
5. Stationsnummer-Anzeige
6. Fernbedienungssensor
7. UKW-Stereoanzeige
8. Aufwärts/Abwärts-Vorabstimmtasten
9. Wellenbereichswahlschalter
10. Speichertaste
11. Schalter für automatischen Suchlauf
12. Aufwärts-/Abwärts-Abstimmtasten
13. Klangpegelmesser
14. Surround-Anzeigen
15. Regler des graphischen Equalizers
16. Extratieftonschalter (X-BASS)
17. Fernbedienungs-Bereitschaftsanzeige
18. Netzschalter
19. Balanceregler
20. Funktionsschalter und -anzeigen
21. Stummschaltungsschalter und -anzeige
22. Lautstärkeregler und -anzeige
23. TAPE 2) Bandzählwerk und Ruckstelltaste
24. TAPE 2) Cassettenfach
25. TAPE 1) Cassettenfach
26. Dolby NR-Anzeige
27. Sharpscan-Spitzenwertanzeige
28. Aufnahmeanzeige
29. Aufnahmetaste: ●
30. Wiedergabetaste: ▶
31. Rückspultaste: ◀◀
32. Schnellvorlauftaste: ▶▶
33. Stopp/Auswurf-Taste: ■/▲
34. Pausentaste: II
35. Wiedergabetaste: ▶
36. Rückspultaste: ◀◀

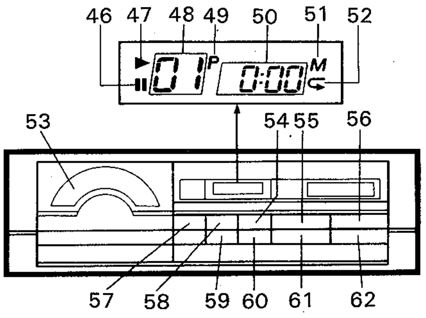

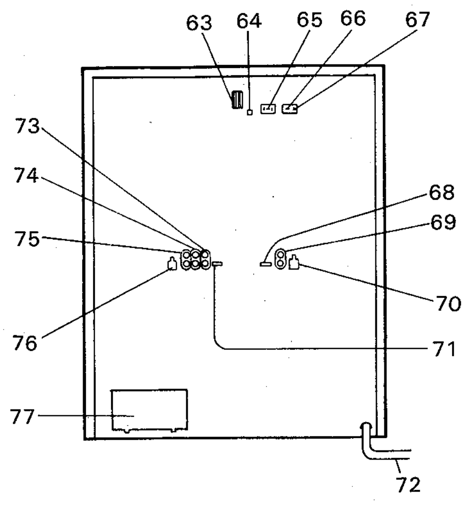

37. Schnellvorlauftaste: ▶▶
38. Stopp/Auswurf-Taste: ■/▲
39. Pausentaste: II
40. Aufnahmepegelregler
41. Schalter für kontinuierliche Wiedergabe
42. TAPE 2) Bandsortenwahlschalter
43. TAPE 1) Bandsortenwahlschalter
44. Dolby NR-Schalter
45. Überspielgeschwindigkeits-Schalter
46. Pausenanzeige: II
47. Wiedergabe-Anzeige: ▶
48. Titelnummer-Anzeige
49. Programmanzeige: P
50. Minuten- und Sekunden-Anzeigen
51. Speicheranzeige: M
52. Wiederholanzeige:⊂
53. CD-Fach
54. Titelaufwärts-/Vorwärtssuchlauf-Taste: ▶▶
55. Pausentaste: II
56. Wiedergabetaste: ▶
57. CD-Auswerftaste: ▲
58. Titelabwärts-/Rückwärtssuchlauf-Taste: ◀◀
59. Widerholtaste:⊂
60. Abruftaste
61. Speichertaste
62. Stopp/Lösch-Taste: ■
63. MW/LW-Rahmenantennenhalter
64. MW/LW-Rahmenantennen-Eingangsbuchse
65. UKW-Außenantennenbuchsen
66. MW/LW-Außenantennenerdungsbuchse
67. MW/LW-Außenantennenbuchse
68. Schwebungsunterdrückungs-Schalter
69. Vorverstärker-Ausgangsbuchsen
70. Verstärker-Netzsteuerbuchse
71. Reserve 2 Stereo/Mono-Wahlschalter
72. Netzkabel
73. Reserve 2 Eingangsbuchsen
74. Reserve 1 Eingangsbuchsen
75. Plattenspieler-Eingangsbuchsen
76. Plattenspieler-Netzanschlußbuchse (Gleichspannung 12 V)
77. Batteriefach

FERNBEDIENUNG

1. Fernbedienungs-Sendefenster
2. Funktionswahltasten

● Tuner-Bedienungstasten

3. Vorabstimmtasten

● CD-Bedienungstasten

4. Titelnummern-Eingangstasten
5. Abruftaste
6. Widerholtaste
7. Titelabwärts-/Rückwärtssuchlauf-Taste: ◀◀
8. Titelaufwärts-/Vorwärtssuchlauf-Taste: ▶▶
9. Speichertaste
10. Stopp/Lösch-Taste: ■
11. Pausentaste: II
12. Wiedergabetaste: ▶
13. Surround-Taste
14. Stummschaltungstaste
15. Aufwärts/Abwarts-Lautstärketasten
16. Netzschalter

Ⓔ

NAMES OF PARTS

1. Band Indicators
2. Radio Frequency
3. Auto Scan Indicator
4. Station Memory Indicator
5. Preset Number Indicator
6. Remote Control Sensor
7. FM Stereo Indicator
8. Preset Up/Down Buttons
9. Band Selector Switch
10. Memory Button
11. Auto Scan Switch
12. Tuning Up/Down Buttons
13. Sound Level Meters
14. Surround Indicators
15. Graphic Equalizer Controls
16. Extra Bass Switch (X-BASS)
17. Remote Control Stand-by Indicator
18. Power Switch
19. Balance Control
20. Function Switches and Indicators
21. Muting Switch and Indicators
22. Volume Switch and Indicator
23. TAPE 2) Tape Counter and Reset Button
24. TAPE 2) Cassette Compartment
25. TAPE 1) Cassette Compartment
26. Dolby NR Indicator
27. Sharp Scan Peak Level Display Meter
28. Record Indicator
29. Record Button: ●
30. Play Button: ▶
31. Rewind Button: ◀◀
32. Fast Forward Button: ▶▶
33. Stop Eject Button: ■/▲
34. Pause Button: II
35. Play Button: ▶
36. Rewind Button: ◀◀
37. Fast Forward Button: ▶▶
38. Stop/Eject Button: ■/▲
39. Pause Button: II
40. Record Level Controls
41. Continuous Play Switch
42. TAPE 2) Tape Selector Switches
43. TAPE 1) Tape Selector Switch
44. Dolby NR Switch
45. Dubbing Speed Switch
46. Pause Indicator: II
47. Play Indicator: ▶
48. Track Number Indicator
49. Programme Indicator: P
50. Minutes and Seconds Indicators
51. Memory Indicator: M
52. Repeat Indicator:⟲
53. CD Compartment
54. Track Up/Cue Button: ▶▶
55. Pause Button: II
56. Play Button: ▶
57. CD Eject Button: ▲
58. Track Down/Review Button: ◀◀
59. Repeat Button:⟲
60. Call Button
61. Memory Button
62. Stop/Clear Button: ■
63. MW/LW Loop Aerial Holder
64. MW/LW Loop Aerial Input Socket
65. External FM Aerial Sockets
66. External MW/LW Aerial Earth Socket
67. External MW/LW Aerial Socket
68. Beat Cancel Switch
69. Pre-amplifier Output Sockets
70. Amplifier Power Supply Control Socket
71. Auxiliary 2 Stereo/Mono Selector Switch
72. AC Supply Leads
73. Auxiliary 2 Input Sockets
74. Auxiliary 1 Input Sockets
75. Phono Input Sockets
76. Phono Power Supply Socket (DC 12 V)
77. Battery Compartment

REMOTE CONTROL

1. Remote Control Transmitter Window
2. Function Selector Buttons

● Tuner Control buttons

3. Preset Buttons

● CD control buttons

4. Track Number Input Buttons
5. Call Button
6. Repeat Button
7. Track Down/Review Button: ◀◀
8. Track Up/Cue Button: ▶▶
9. Memory Button
10. Stop/Clear Button: ■
11. Pause Button: II
12. Play Button: ▶
13. Surround Button
14. Muting Button
15. Volume Up/Down Buttons
16. Power Switch

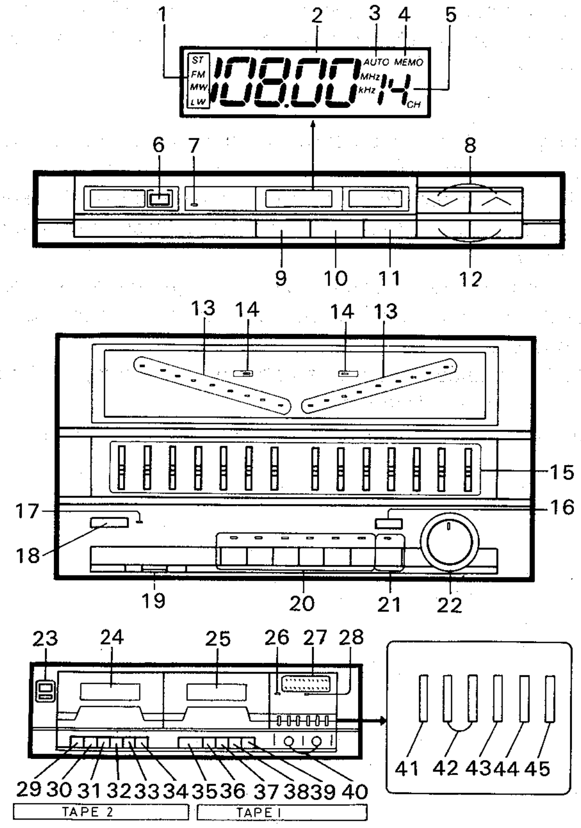

Ⓕ

CARACTÉRISTIQUES

GÉNÉRAL

Alimentation:	220 V CA, 50 Hz
Consommation:	40 W (Sans tourne-disque)
Dimensions:	Largeur; 430 mm Hauteur; 575 mm Profondeur; 332 mm
Poids:	10 kg

TUNER

Gamme de fréquences:	FM; 87,5–108 MHz PO; 522–1.620 kHz GO; 153–281 kHz
Sensibilité:	FM; 2 μV (40 kHz de déviation, S/B 26 dB) PO/GO; 500 μV/m (avec cadreantenne)

PRÉAMPLIFICATEUR

Sensibilité d'entrée et impédance d'entrée:
AUX 1/AUX 2; 220 mV/47 kohms
PHONO; 110 mV/47 kohms

Niveau de sortie et impédance de sortie:
PRE OUT; 350 mV/47 kohms

PLATINE À CASSETTE

Bande:	Cassette compacte
Systèm de polarisation et d'effacement:	CA 100 kHz
Vitesse de défilement:	4,76 cm/s
Pleurage et scintillement:	0,17% (DIN 45 511)
Têtes:	Lecture; 1 Enregistrement/lecture; 1 Effacement; 1
Moteur:	Moteur CC; 2

LECTEUR DE COMPACT DISC

Procédé de lecture:	Sans contact, par laser à semiconducteur
Vitesse de rotation:	Approx. 200–500 tr/mn CLV
Système de correction:	CIRC (Cross Interleave Reed-Solomon Code)
Canaux audio:	2 canaux
Quantification:	Linéaire 16 bits
Convertisseur N/A:	16 bits
Filtre:	Numérique 16 bits et passe-bas LC

Les caractéristiques de ce modèle sont sujettes à modification sans préavis.

■ Manipulation de la télécommande

Diriger la télécommande (dans une plage de 60° sans obstacle) vers le capteur de télécommande et procéder comme sur l'illustration.

Notes:

- Lorsque la distance de commande diminue ou que le fonctionnement est irrégulier, remplacer les piles.
- Avec un chiffon doux, essuryer régulièrement la fenétre d'émission sur la télécommande et le cateur sur l'appareil principal.
- Une forte lumière frappant le capteur gènera le fonctionnement. Modifier l'éclairage ou change l'orientation de l'appareil.
- Mettre la télécommande à l'abri de l'humidité, la chaleur, le choc et les vibrations.
- La distance télécommandable est de 0,2 m à 6 m.

Ⓕ

NOMENCLATURE

1. Voyants de gamme d'ondes
2. Fréquence radio
3. Voyant de balayage automatique
4. Voyant de mémoire de station
5. Voyant de numéro de présélection
6. Capteur de télécommande
7. Voyant de FM stéréo
8. Touches montée/descente de présélection
9. Sélecteur de gamme d'ondes
10. Touche de mémoire
11. Commutateur de balayage automatique
12. Touches montée/descente d'accord
13. Compteur de niveau sonore
14. Voyants surround
15. Commandes de l'égaliseur graphique
16. Commutateur des extra-graves (X-BASS)
17. Voyant d'attente de télécommande
18. Commutateur marche/arrêt
19. Commande de balance
20. Sélecteurs et voyants de fonction
21. Commutateur et voyant de réglage silencieux
22. Commande et voyant de volume
23. Platine 2) Compteur de bande et touche de remise à zéro
24. Platine 2) Compartiment de cassette
25. Platine 1) Compartiment de cassette
26. Voyant Dolby NR
27. Compteur d'affichage de niveau de crête précis
28. Voyant d'enregistrement
29. Touche d'enregistrement: ●
30. Touche de lecture: ►
31. Touche de rebobinage: ◄◄
32. Touche d'avance rapide: ►►
33. Touche d'arrêt/éjection: ■/▲
34. Touche de pause: II
35. Touche de lecture: ►
36. Touche de rebobinage: ◄◄
37. Touche d'avance rapide: ►►
38. Touche d'arrêt/éjection: ■/▲
39. Touche de pause: II
40. Commandes de niveau d'enregistrement
41. Commutateur de lecture continue
42. Platine 2) Sélecteurs de bande
43. Platine 1) Sélecteur de bande
44. Commutateur Dolby NR
45. Commutateur de vitesse de copie
46. Voyant de pause: II
47. Voyant de lecture: ►
48. Voyant de numéro de plage
49. Voyant de programme: P
50. Voyant des minutes et secondes
51. Voyant de mémoire: M
52. Voyant de répétition: ⊂
53. Compartiment CD
54. Touche de plage haut/repérage avant: ►►
55. Touche de pause: II
56. Touche de lecture: ►
57. Touche d'éjection CD: ▲
58. Touche de plage bas/repérage arrière: ◄◄
59. Touche de répétition: ⊂
60. Touche d'appel
61. Touche de mémoire
62. Touche d'arrêt/effacement: ■
63. Support du cadre-antenne PO/GO
64. Prise d'entrée de cadre-antenne PO/GO
65. Prises d'antenne extérieure FM
66. Prise de terre d'antenne extérieure PO/GO
67. Prise d'antenne extérieure PO/GO
68. Commutateur antibattement
69. Prises de sortie de préamplificateur
70. Prise de commande d'alimentation d'amplificateure
71. Sélecteur stéréo/mono auxiliaire 2
72. Cordon d'alimentation
73. Prises d'entrée auxiliaire 2
74. Prises d'entrée auxiliaire 1
75. Prises d'entrée phono
76. Prise d'alimentation phono (12 V CC)
77. Logement de piles

TÉLÉCOMMANDE

1. Fenêtre d'émission de télécommande
2. Sélecteurs de fonction

● Touches de commande du tuner

3. Touches de présélection

● Touches de commande CD

4. Touches d'entrée de numéro de plage
5. Touche d'appel
6. Touche de répétition
7. Touche de plage bas/repérage arrière: ◄◄
8. Touche de plage haut/repérage avant: ►►
9. Touche de mémoire
10. Touche d'arrêt/effacement: ■
11. Touche de pause: II
12. Touche de lecture: ►
13. Touche surround
14. Touche de réglage silencieux
15. Touches de volume
16. Connutateur marche/arrêt

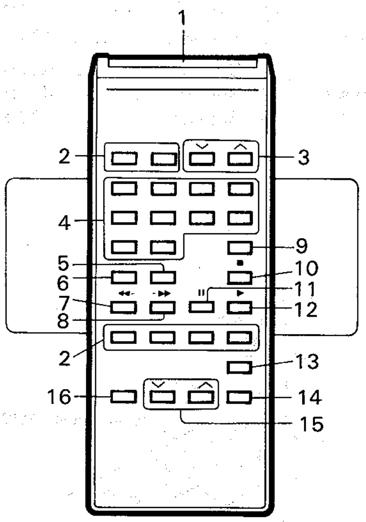

Ⓔ

DISASSEMBLY

Caution on Disassembly

Follow the below-mentioned notes when disassembling the unit and reassembling it, to keep its safety and excellent performance:

1. Take cassette tape and compact disc out of the unit.
2. Be sure to remove the power supply plug from the wall outlet before starting to disassemble the unit.
3. Take off nylon bands or wire holders where they need be removed when disassembling the unit. After servicing the unit, be sure to rearrange the leads where they were before disassembling.
4. Take sufficient care on static electricity of integrated circuits and other circuits when servicing.

STEP	REMOVAL	PROCEDURE	FIGURE
1	Top Cabinet	1. Screw .... (A1)x9	10−1
2	Side Cabinet	1. Screw .... (B1)x12	10−1
3	Rear Panel	1. Screw .... (C1)x8	10−2
4	Power Supply PWB	1. Screw .... (D1)x4 2. Socket .... (D2)x1	10−3
5	Tuner PWB	1. Screw................. (E1)x2 2. Socket................ (E2)x5	10−4
6	Deck PWB	1. Spring .... (F1)x1 2. Socket............. (F2)x10 3. Screw................. (F3)x5 4. Knob .... (F4)x1 5. Nut .... (F5)x1	11−2 11−1, 2 11−2
7	Tuner Control PWB	1. Screw .... (G1)x7	11−3
8	Sound Level Meter PWB	1. Screw .... (H1)x4	11−3
9	Power Switch PWB	1. Screw................. (J1)x2	11−3
10	Main PWB	1. Knob .... (K1)x14 2. Screw .... (K2)x12	11−4 11−3
11	Tape Mechanism	1. Counter Belt........ (L1)x1 2. Screw.............. (L2)x11	11−5
12	CD Control PWB	1. Screw................ (M1)x6	11−5
13	CD PWB	1. Screw .... (N1)x2 2. Socket .... (N2)x8	11−5 11−6
14	CD Block	1. Screw .... (P1)x4	11−6
15	CD Mechanism	1. Screw .... (Q1)x4 2. Spring................ (Q2)x1 3. Rubber............... (Q3)x4	11−7 11−8

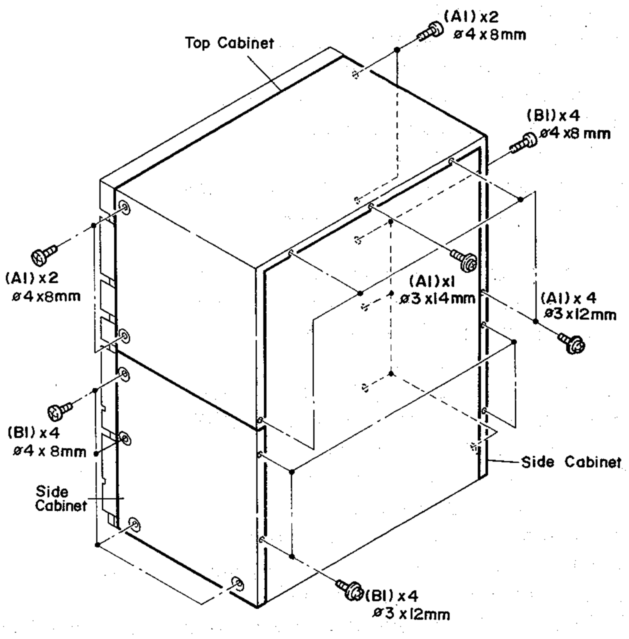

Figure 10−1

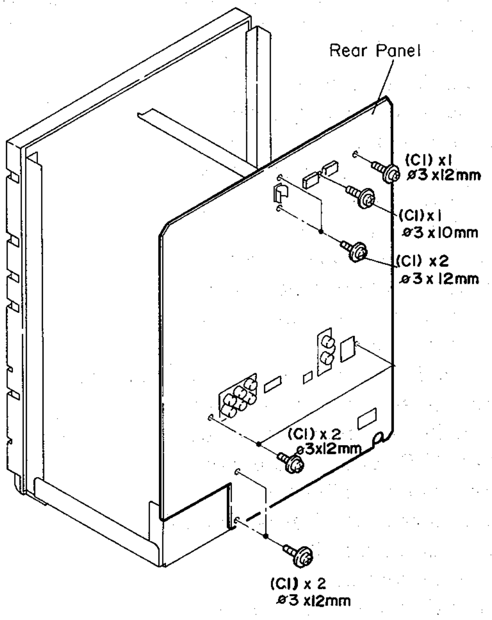

Figure 10−2

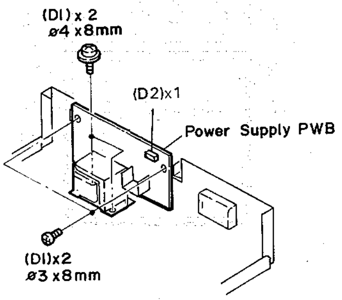

Figure 10−3

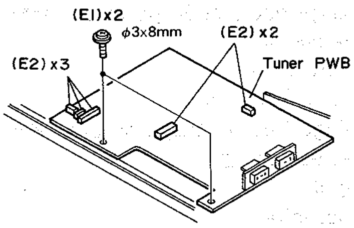

Figure 10−4

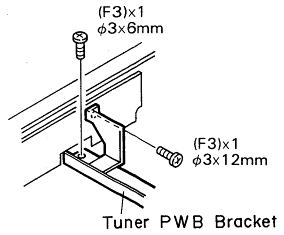

Figure 11—1

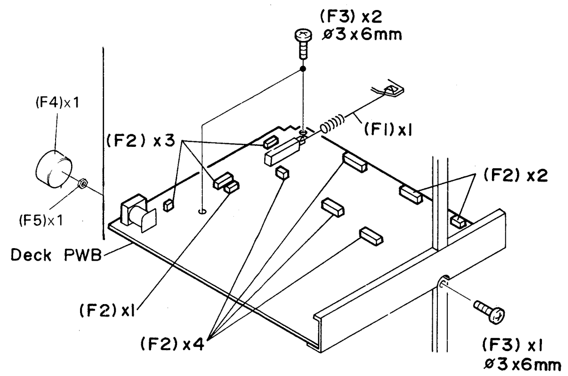

Figure 11—2

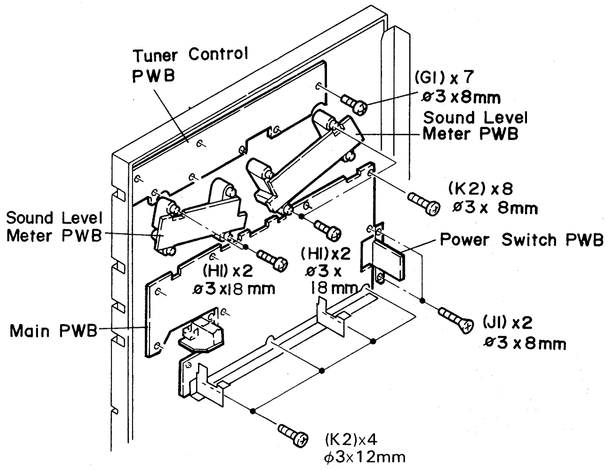

Figure 11—3

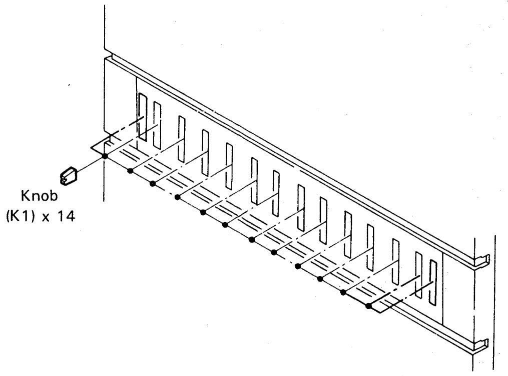

Figure 11—4

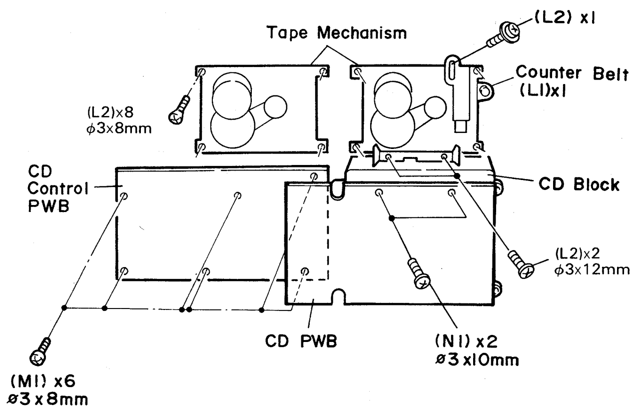

Figure 11—5

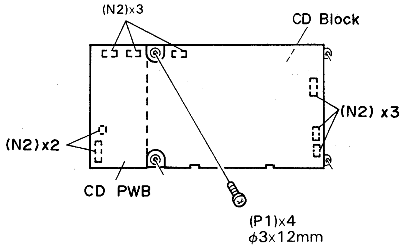

Figure 11—6

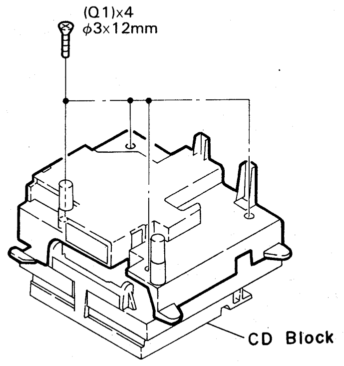

Figure 11—7

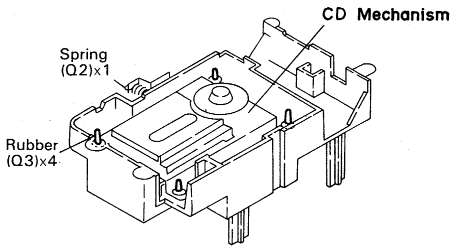

Figure 11—8

Ⓓ ZERLEGEN

Vorsichtsmassregeln Für Das Zerlegen

Beim Zerlegen und Zusammenbauen des Gerätes die folgenden Anweisungen befolgen, um dessen Betriebssicherheit und ausgezeichnete Leistung aufrechtzuerhalten.

1. Cassettenband/Compact-Disc von der Einheit abnehmen.
2. Bevor mit dem Zerlegen des Gerätes begonnen wird, unbedingt den Netzkabelstecker aus der Netzsteckdose ziehen.
3. Nylonbänder oder Leitungshalter entfernen, falls dies beim Zerlegen des Gerätes erforderlich ist. Nach Warten des Gerätes darauf achten, die Leitungen wieder so zu verlegen, wie sie vor den Zerlegen angeordnet waren.
4. Beim Ausführen von Wartungsarbeiten auf statische Elektrizität der integrierten Schaltkreise und anderen Schaltungen achten.

SCHRITT	ENTFERNEN	VERFAHREN	ABBILDUNG
1	Gehäuse-oberteil	1. Schraube .... (A1)x9	10—1
2	Gehäuse-seitenteil	1. Schraube .... (B1)x12	10—1
3	Rückwand	1. Schraube .... (C1)x8	10—2
4	Strom-versorgungs-Leiterplatte	1. Schraube .... (D1)x4 2. Buchse .... (D2)x1	10—3
5	Tuner-Leiterplatte	1. Schraube .... (E1)x2 2. Buchse .... (E2)x5	10—4
6	Deck-Leiterplatte	1. Feder .... (F1)x1 2. Buchse .... (F2)x10 3. Schraube .... (F3)x5 4. Knopf .... (F4)x1 5. Muttern .... (F5)x1	11—2 11—1, 2 11—2
7	Tuner-steuerungs-Leiterplatte	1. Schraube .... (G1)x7	11—3
8	Klangpegel-messer-Leiterplatte	1. Schraube .... (H1)x4	11—3
9	Netzschalter-Leiterplatte	1. Schraube .... (J1)x2	11—3
10	Haupt-leiterplatte	1. Knopf .... (K1)x14 2. Schraube .... (K2)x12	11—4 11—3
11	Band-laufwerk	1. Zählwerkriemen ... (L1)x1 2. Schraube........... (L2)x11	11—5
12	CD-Steuerungs-leiterplatte	1. Schraube .... (M1)x6	11—5
13	CD-Leiterplatte	1. Schraube .... (N1)x2 2. Buchse .... (N2)x8	11—5 11—6
14	CD-Block	1. Schraube .... (P1)x4	11—6
15	CD-Laufwerk	1. Schraube .... (Q1)x4 2. Feder .... (Q2)x1 3. Gummi .... (Q3)x4	11—7 11—8

Ⓕ DÉMONTAGE

Précautions pour le démontage

Lors du démontage de l'appareil et de son remontage, suivre les précautions ci-dessous, pour maintenir la sécurité et d'excellentes performances.

1. Enlever la cassette/compact disc de l'unité.
2. S'assurer de retirer la fiche d'alimentation secteur de la prise murale avant de démarrer le démontage de l'appareil.
3. Déposer les bandes de nylon ou les serre-câbles si nécessaire lors du démontage de l'appareil. Après la réparation de l'appareil, s'assurer de redisposer les fils tel qu'ils étaient avant le démontage.
4. Faire attention à l'électricité statique des circuits intégrés et des autres circuits lors de la réparation.

ÉTAPE	DÉPOSEL	PROCÉDÉ	FIGURE
1	Coffret supérieur	1. Vis .... (A1)x9	10—1
2	Coffret latéral	1. Vis.................. (B1)x12	10—1
3	Panneau arrière	1. Vis..................... (C1)x8	10—2
4	PMI d'alimentation	1. Vis .... (D1)x4 2. Prise .... (D2)x1	10—3
5	PMI du tuner	1. Vis..................... (E1)x2 2. Prise.................. (E2)x5	10—4
6	PMI de la platine	1. Ressort .... (F1)x1 2. Prise................ (F2)x10 3. Vis .... (F3)x5 4. Bouton .... (F4)x1 5. Ecrous .... (F5)x1	11—2 11—1, 2 11—2
7	PMI de-commande du tuner	1. Vis .... (G1)x7	11—3
8	PMI du compteur de niveau sonore	1. Vis .... (H1)x4	11—3
9	PMI du commutateur marche/arrêt	1. Vis..................... (J1)x2	11—3
10	PMI principale	1. Bouton .... (K1)x14 2. Vis.................. (K2)x12	11—4 11—3
11	Mécanisme de bande	1. Courroie du compteur .... (L1)x1 2. Vis .... (L2)x11	11—5
12	PMI de commande de CD	1. Vis.................... (M1)x6	11—5
13	PMI de CD	1. Vis .... (N1)x2 2. Prise .... (N2)x8	11—5 11—6
14	Bloc de CD	1. Vis...................... (P1)x4	11—6
15	Mécanisme de CD	1. Vis .... (Q1)x4 2. Ressort .... (Q2)x1 3. Caoutchouc .... (Q3)x4	11—7 11—8

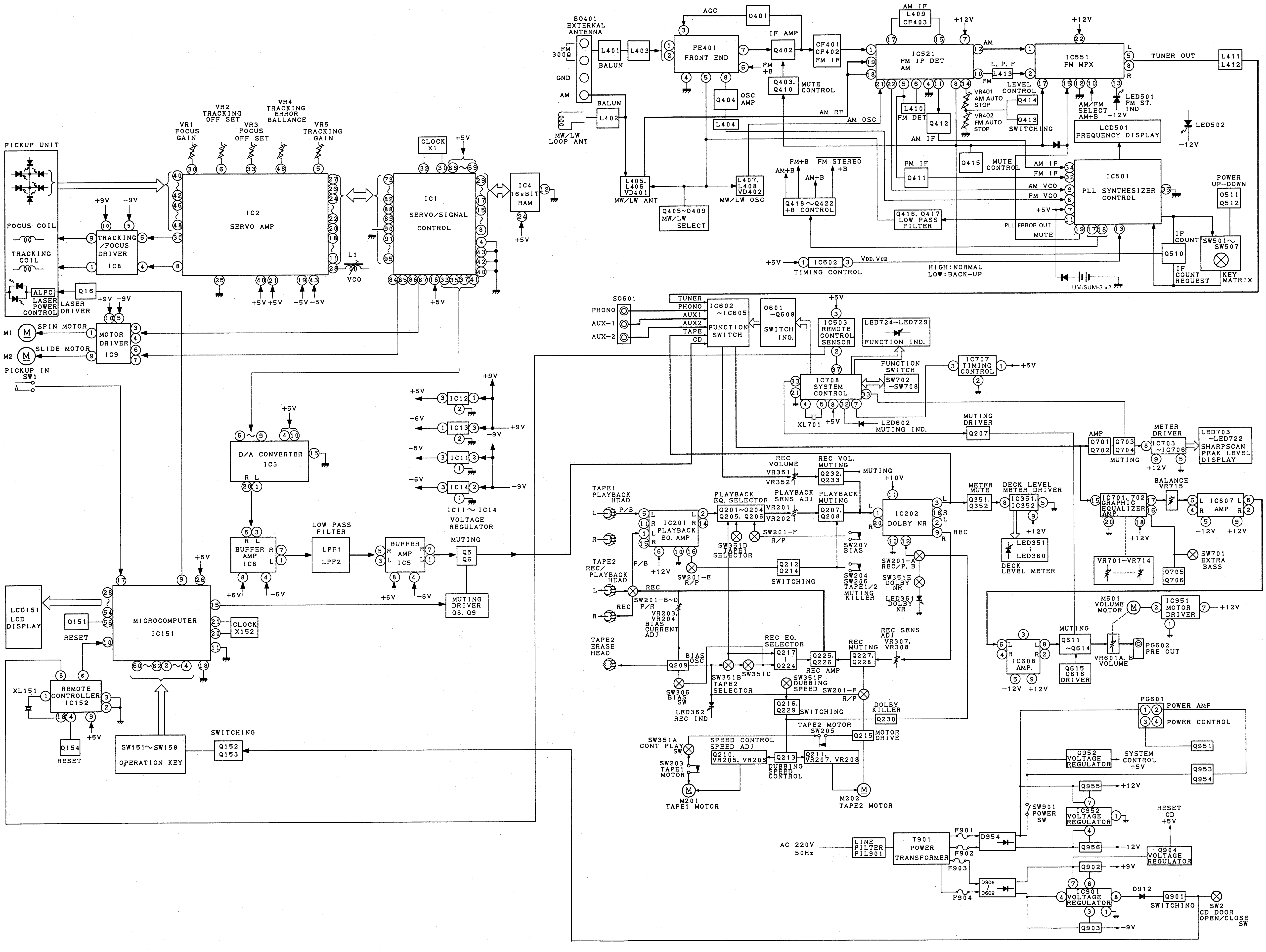

Figure 13 BLOCK DIAGRAM

Ⓔ REPLACEMENT OF PICKUP

When replacing the pickup, refer to "Cares when Handling Pickup Assembly".

(a) After removing the CD mechanism according to the disassembling procedure, remove the screws in order of 1, 2 and 3, and replace the pickup.
(b) Fit a new pickup in reverse order of disassembling. After fitting, lock it with the screw 2.
(c) Connect the connector or lead wire as it was.
(d) The laser power adjustment is not necessary owing to improvement of performance of pickup.

Note: When replacing the pickup do not apply force to the turntable of spin motor. Otherwise, the height of main chassis and turntable may be varied.

After replacing the pickup
This new mechanism has been newly designed to enhance remarkably its performance as compared to the former ones, so that there is no need to adjust pickup posture.

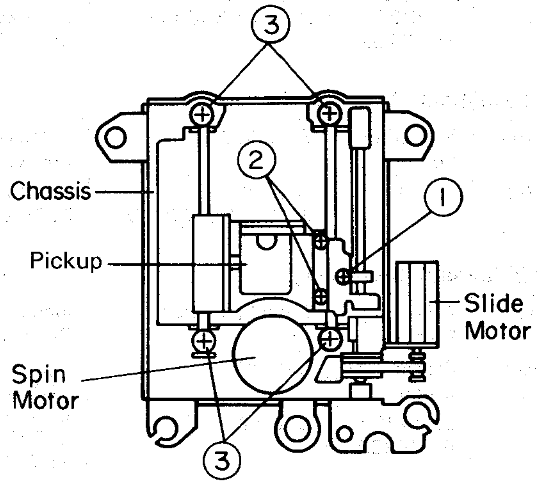

Figure 15—1

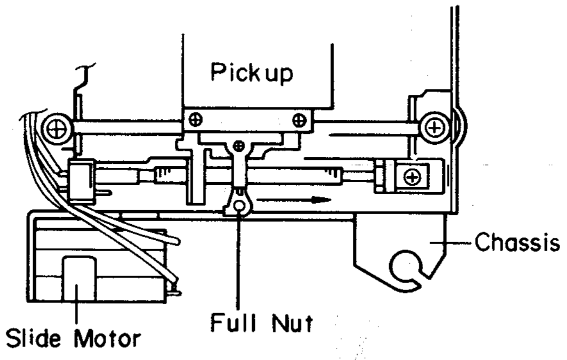

Figure 15—2

Ⓓ AUSWECHSELN DES ABTASTERS

Beim Auswechseln des Abtasters auf den Abschnitt "Vorsichtsmaßnahmen beim Umgang mit der Abtastereinheit" Bezug nehmen.

(a) Nach dem Entfernen des CD-Mechanismus (nach dem Ausbauverfahren) werden die Schrauben in der Reihenfolge 1, 2, 3 losgedreht und danach der Abtaster ausgewechselt.
(b) Einen neuen Abtaster in der umgekehrten Reihenfolge zum Ausbau einsetzen. Nach dem Einsetzen des Abtasters muß dieser mit der Schraube 2 befestigt werden.
(c) Eine Nachjustierung des Laserstrahls ist nicht erforderlich, da der Abtaster bereits werkseitig optimal eingestellt wurde.
(d) Wegen der Verbesserung der Abstasterleistung ist die Laserleistungseinstellung nicht erforderlich.

Hinweis: Beim Auswechseln des Abtasters keinen Druck auf den Drehteller des Spinmotors ausüben. Die Höhe des Hauptgehäuses und des Drehtellers kann sich dadurch verändert.

Nach dem Auswechseln des Abtasters
Dieser neue Mechanismus wurde entwickelt, um seine Leistung, verglichen mit seinen Vorgängern, bemerkenswert zu steigern. Dadurch ist keine Nachstellung am Abstaster mehr erforderlich.

Ⓕ REMPLACEMENT DU PORTE-LASER

Pour le remplacement du porte-laser, se reporter à "Précaution lors de la manipulation du porte-laser".

(a) Après avoir enlevé le mécanisme CD suivant le procédé de démontage, retirer les vis dans l'ordre 1, 2 et 3, et remplacer le porte-laser.
(b) Fixer un nouveau porte-laser en effectuant l'inverse de démontage. Puis verrouiller avec la vis 2.
(c) Brancher le connecteur ou le fil comme il l'était.
(d) L'ajustement de la puissance laser n'est plus nécessaire grâce à l'amélioration des performances du porte-laser.

Note: Lors du remplacement, ne pas forcer le plateau du moteur "spin". La hauteur du châssis et du plateau risquent de changer.

Après le remplacement du porte-laser
Ce nouveau mécanisme a été spécialement conçu pour améliorer considérablement les performances en comparaison des précédents. Il n'est donc plus nécessaire d'ajuster la position du porte-laser.

Ⓔ

ADJUSTMENT

As for adjusting method refer to the relevant explanation in Service Manual "ADJUSTMENT PROCEDURES OF AUDIO PRODUCTS".

MECHANISM SECTION

· Driving Force Check

Torque Meter	Specified value
Play: TW-2412	Over 140 g

· Torque Check

Torque Meter	Specified value	
	Tape 1	Tape 2
Play: TW-2111	30 – 60 g.cm	30 – 60 g.cm
Fast forward: TW-2231	55 – 140 g.cm	55 – 140 g.cm
Rewind: TW-2231	55 – 140 g.cm	55 – 140 g.cm

· Head Azimuth

Test Tape	Instrument Connection
MTT-114	Output L: TP251 R: TP252

· Tape Speed

Adjust at first the normal speed.

	Test Tape	Adjusting Point	Specified value	Instrument Connection
Normal speed	MTT-111	Tape 1: VR206	3,000 ± 15 Hz	Output: L: TP251 R: TP252
		Tape 2: VR208	3,000 ± 15 Hz	
High speed *	MTT-111	Tape 1: VR205	6,000 ± 30 Hz	
		Tape 2: VR207	6,000 ± 30 Hz	

* Short Q216 ① and Q206 ② when performing the high speed adjustment.

DECK SECTION

Position of each switch or control	
Volume	Max
Balance	Center
Graphic equalizer	Center
Dolby NR switch	OFF
Tape selector switch	Normal
X-Bass	OFF
Muting	OFF

· Bias Current

Adjusting Point	Specified value	Instrument Connection
–	A: 100 ± 6 kHz B: A-2 ± 1 kHz C: A-4 ± 1 kHz	CNP202 ① or ③

· Bias Current

Adjusting Point	Specified value	Instrument Connection
L: VR203 R: VR204	Normal: 13 ± 2 mV CrO_2: 22 ± 3 mV Metal: 35 ± 4 mV	L: CNP202 ③ R: CNP202 ①

· Tape 2 Playback Amplifier Sensitivity

Test Tape	Adjusting Point	Specified value	Instrument Connection
MTT-150	L: VR201 R: VR202	Normal: 300 mV	L: TP251 R: TP252

· Tape 1 Playback Amplifier Sensitivity

Test Tape	Adjusting Point	Specified value	Instrument Connection
MTT-150	–	Normal: 300 mV ± 30 mV	L: T251 R: TP252

· Record/Playback Sensitivity

Test Tape	Adjusting Point	Specified value	Instrument Connection
MTT-502 (Normal)	Record level control	210 mV	Input: AUX-1 Output: L: TP251 R: TP252
	L: VR307 R: VR308	210 mV	

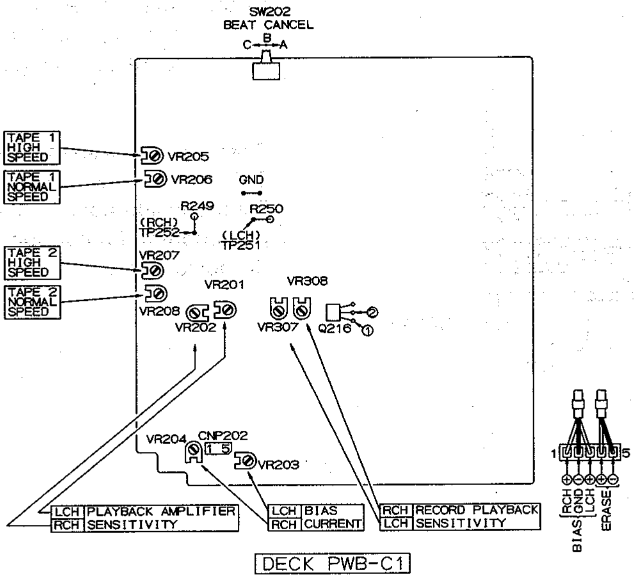

Figure 16 ADJUSTMENT POINTS

Ⓓ

EINSTELLUNG

Einzelheiten über das Einstellverfahren sind in den enstsprelchenden Erklärungen der Service-Anleitung "EINSTELLVERFAHREN FÜR AUDIOPRODUKTE" angegeben.

MECHANISMUS-TEIL

· Überprüfung der Antriebskraft

Drehmoment messer	Vorgeschriebener Wert
Wiedergabe: TW-2412	über 140 g

· Überprüfung des Drehmoments

Drehmoment messer	Vorgeschriebener Wert	
	Band 1	Band 2
Wiedergabe: TW-2111	30 — 60 g.cm	30 — 60 g.cm
Schnellvorlauf: TW-2231	55 — 140 g.cm	55 — 140 g.cm
Rückspulung: TW-2231	55 — 140 g.cm	55 — 140 g.cm

· Kopfazimut

Testband	Instrumentenanschluß
MTT-114	Ausgang: L: TP251 R: TP252

· Bandgeschwindigkeit

Zuerst die normale Geschwindigkeit einstellen.

	Testband	Einstellpunkt	Vorgeschriebener Wert	Instrumentenanschluß
Normale Geschwindigkeit	MTT-111	Band 1: VR206	3000 ± 15 Hz	Ausgang: L: TP251 R: TP252
		Band 2: VR208	3000 ± 15 Hz	
Hohe Geschwindigkeit *	MTT-111	Band 1: VR205	6000 ± 30 Hz	
		Band 2: VR207	6000 ± 30 Hz	

* Bei der Einstellung der hohen Geschwindigkeit Q216 ① und Q216 ② Kurzchlie Ben.

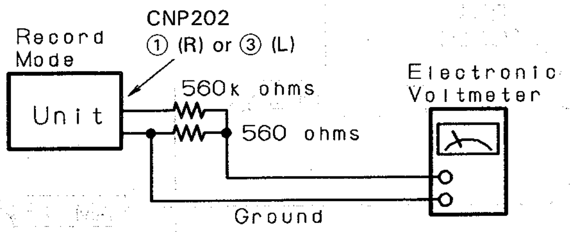

Figure 17 BIAS CURRENT

DECK-TEIL

Stellung jedes schalters oder stellers	
Lautstärke steller	Min
Balancesteller	Mittig
Graphic Equalizer-Steller	Mittig
Dolby-NR-Schalter	Aus
Bandsortenwahlschalter	Normal
Extratieftonschalfer	Aus
Stummschaltungsschalter	Aus

· Vormagnetisierungs-Schwingungsfrequenz

Einstellpunkt	Vorgeschriebener Wert	Instrumentenanschluß
—	A: 100 ± 6 kHz B: A-2 ± 1 kHz C: A-4 ± 1 kHz	CNP202 ① oder ③

· Vormagnetisierungsstroms

Einstellpunkt	Vorgeschriebener Wert	Instrumentenanschluß
L: VR203 R: VR204	Normal: 13 ± 2 mV CrO2: 22 ± 3 mV Metal: 35 ± 4 mV	L: CNP202 ③ R: CNP202 ①

· Empfindlichkeit des Wiedergabe-Verstärkers vom Cassettenteil 2

Testband	Einstellpunkt	Vorgeschriebener Wert	Instrumentenanschluß
MTT-150	L: VR201 R: VR202	Normal:300 mV	L: TP251 R: TP252

· Empfindlichkeit des Wiedergabe-Verstärkers vom Cassettenteil 1

Testband	Einstellpunkt	Vorgeschriebener Wert	Instrumentenanschluß
MTT-150	—	Normal: 300 mV ± 30 mV	L: TP251 R: TP252

· Aufnahme-/Wiedergabeempfindlichkeit

Testband	Einstellpunkt	Vorgeschriebener Wert	Instrumentenanschluß
MTT-502 (Normal)	Aufnahmepegelsteller	210 mV	Eingang: AUX-1 Ausgang: L: TP251 R: TP252
	L: VR307 R: VR308	210 mV	

Ⓕ

RÉGLAGE

Pour la méthode de réglage, se reporter aux indications concernées dans le Manuel de service "PROCEDES DE REGLAGE DES PRODUITS ACOUSTIQUES".

PARTIE MECANISME

· Vérification de la force d'entraînement

Compteur de couple	Valeur spécifée
Lecture: TW-2412	Plus de 140 g

· Vérification du couple

Compteur de couple	Valeur spécifée	
	Band 1	Band 2
Lecture: TW-2111	30 à 60 g.cm	30 à 60 g.cm
Avance rapide: TW-2231	55 à 140 g.cm	55 à 140 g.cm
Rebobinage: TW-2231	55 à 140 g.cm	55 à 140 g.cm

· Azimut de la tête

Bande d'essai	Instrument de connexion
MTT-114	Sortie: L: TP251 R: TP252

· Vitesse de défilement

Régler d'abord l'appareil sur la vitesse normale.

	Bande d'essai	Point de réglage	Valeur spécifiée	Instrument de connexion
Vitesse normale	MTT-111	Bande 1: VR206	3.000 ± 15 Hz	Sorte: L: TP251 R: TP252
		Bande 2: VR208	3.000 ± 15 Hz	
Grande vitesse *	MTT-111	Bande 1: VR205	6.000 ± 30 Hz	
		Bande 2: VR207	6.000 ± 30 Hz	

* Mettre la platine Q216 ① à la Q216 ② terre lors du réglage à vittesse élevé.

PARTIE PLATINE

Position de chaque commutateur ou chaque commande	
Commande de Volume	Min
Commande d'équilibrage	Centre
Commande d'égaliseur graphicque	Centre
Commutateur Dolby NR	Coupé
Commutateur de sélection de bande	Normal
Commutateur des extra-grares	Coupé
Silencieux	Coupé

· Fréquence d'oscillation de polarisation

Point de réglage	Valeur spécifiée	Instrument de connexion
—	A: 100 ± 6 kHz B: A-2 ± 1 kHz C: A-4 ± 1 kHz	CNP202 ① ou ③

· Courant de polarisation

Point de réglage	Valeur spécifiée	Instrument de connexion
L: VR203 R: VR204	Normal: 13 ± 2 mV CrO2: 22 ± 3 mV Metal: 35 ± 4 mV	L: CNP202 ③ R: CNP202 ①

· Sensibilité de l'amplificateur de lecture pour Tape 2

Bande d'essai	Point de réglage	Valeur spécifiée	Instrument de connexion
MTT-150	L: VR201 R: VR202	Normal: 300 mV	L: TP251 R: TP252

· Sensibilité de l'amplificateur de lecture pour Tape 1

Bande d'essai	Point de réglage	Valeur spécifiée	Instrument de connexion
MTT-150	—	Normal: 300 mV ± 30 mV	L: TP251 R: TP252

· Sensibilité de lecture/enregistrement

Bande d'essai	Point de réglage	Valeur spécifiée	Instrument de connexion
MTT-502 (Normal)	Control de niveau d'enregistrement	210 mV	Entrée: AUX-1 Sortie: L: TP251 R: TP252
	L: VR307 R: VR308	210 mV	

Ⓔ
TUNER SECTION

fL: Low-range frequency
fH: High range frequency

· AM IF/RF
Signal generator: 400 Hz, 30%, AM modulated

Test Stage	Frequency	Frequency Display	Setting/ Adjusting Parts	Instrument Connection
IF	450 kHz	1,611 kHz	L409	*1
MW Band Coverage	–	522 kHz	L407 (fL): 1.1 ± 0.1 V	*2
MW Tracking	603 kHz	603 kHz	L405 (fL)	*1
	1,404 kHz	1,404 kHz	TC401 (fH)	
LW Band Coverage	–	153 kHz	L408 (fL): 1.5 ± 0.1 V	*2
LW Tracking	162 kHz	162 kHz	L406 (fL)	*1
	261 kHz	261 kHz	TC402 (fH)	

*1,Input: Antenna
Output: Pin 12 of IC521

*2,Input: –
Output: TP2

· FM IF
Signal generator: 1 kHz, 40 kHz dev., FM modulated

Test Stage	Frequency	Frequency Display	Setting/ Adjusting Parts	Instrument Connection
IF	10.7 MHz	108.0 MHz	L410	*1

*1,Input: Antenna
Output: Pin 10 of IC521

· FM Auto Scan DC Voltage/Distortion
Signal generator: 1 kHz, 40 kHz dev., FM modulated

Frequency	Frequency Display	Adjusting Parts	Instrument Connection
98.00 MHz (60 dB)	98.00 MHz	L410*1	Input: Antenna Output: Both sides of R429

*1 Adjust the L410 so that voltmeter reads 0 ± 50 mV.

· FM Auto Stop Level
Signal generator: 1 kHz, 40 kHz dev., FM modulated

Frequency	Frequency Display	Adjusting Parts	Instrument Connection
98.00 MHz (25 dB)	98.00 MHz	VR402*1	Input: Antenna Output: Speaker output

*1 Adjust the VR402 so that speaker output is appear.

· AM Auto Stop Level
Signal generator: 400 Hz, 30%, AM modulated

Frequency	Frequency Display	Adjusting Parts	Instrument Connection
990 kHz (54 dB)	990 kHz	VR401*1	Input: Antenna Output: TP5

*1 Adjust the VR401 so that voltmeter reads 3 ± 1 V (IC521 ⑧ Pin).

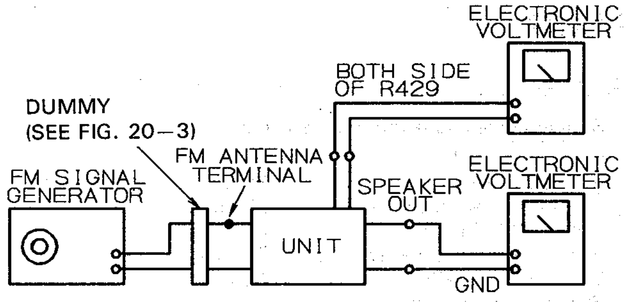

Figure 20–1 FM AUTO SCAN DC VOLTAGE/FM AUTO STOP

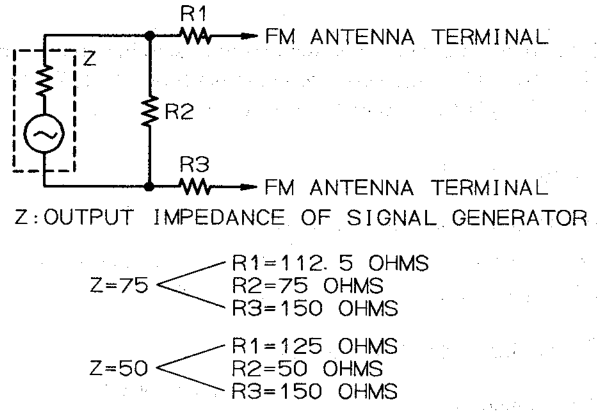

Figure 20–3

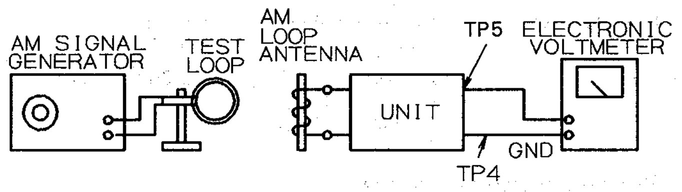

Figure 20–2 AM AUTO STOP

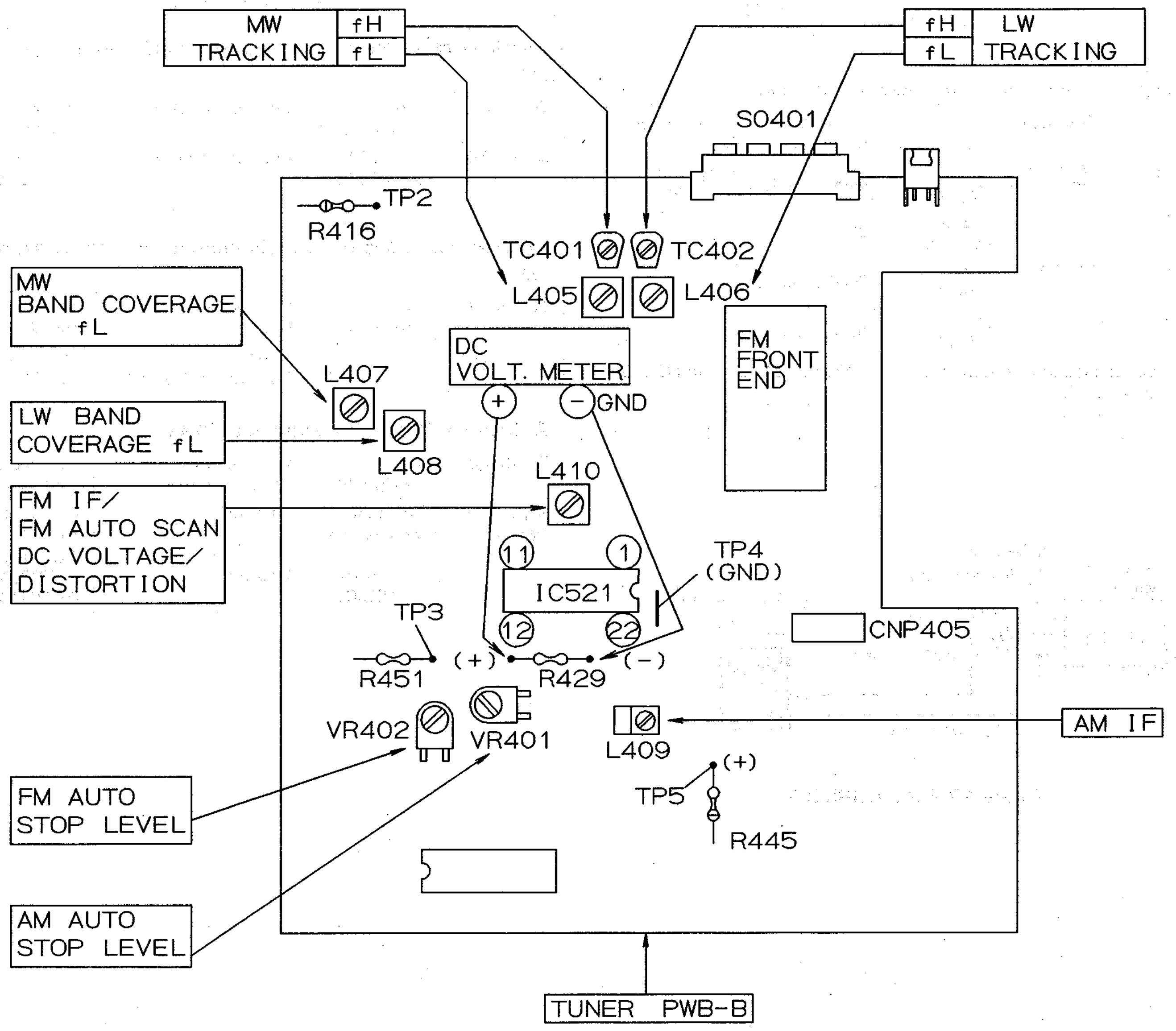

Figure 20–4 ADJUSTMENT POINTS

Ⓓ
TUNER-TEIL

fL: Niedriger Frequenzbereich
fH: Hoher Frequenzbereich

· MW-Zwischen-/Hochfrequenz
Meßsender: 400 Hz, 30%, AM-Modulation

Prüfstufe	Frequenz	Frequenz-anzeige	Regel-/ Einstellteile	Gerätan-schluß
ZF	450 kHz	1611 kHz	L409	*1
MW-Frequenz-bereich	—	522 kHz	L407 (fL): 1,1 ± 0,1 V	*2
MW-Gleichlauf	603 kHz	603 kHz	L405 (fL)	*1
	1 404 kHz	1 404 kHz	TC401 (fH)	
LW-Frequenz-bereich	—	153 kHz	L408 (fL): 1,5 ± 0,1 V	*2
LW-Gleichlauf	162 kHz	162 kHz	L406 (fL)	*1
	261 kHz	261 kHz	TC402 (fH)	

*1.Eingabe: Antenne
Ausgabe: Stift 12 von IC521
*2.Eingabe: —
Ausgabe: TP2

· UKW-ZF
Meßsender: 1 kHz, 40 kHz Hub, UKW-Modulation

Prüfstufe	Frequenz	Frequenz-anzeige	Regel-/ Einstellteile	Gerätan-schluß
ZF	10,7 MHz	108,0 MHz	L410	*1

*1.Eingabe: Antenne
Ausgabe: Stift 10 von IC521

· Gleichspannung von automatischem suchlauf für UKW/ Verzerrung
Meßsender: 1 kHz, 40 kHz Hub, UKW-Modulation

Frequenz	Frequenz-anzeige	Einstellteile	Gerätanschluß
98,00 MHz (60 dB)	98,00 MHz	L410*1	Eingabe: Antenne Ausgabe: Beide seiten von R429

*1 Den L410 so einstellen, daß der Spannungsmesser 0 ± 50 mV anzeigt.

· UKW-Abschaltautomatikpegels
Meßsender: 1 kHz, 40 kHz Hub, UKW-Modulation

Frequenz	Frequenz-anzeige	Einstellteile	Gerätanschluß
98,00 MHz (25 dB)	98,00 MHz	VR402*1	Eingabe: Antenne Ausgabe: Laut-sprecherklemme

*1 Den VR402 so einstellen, daß der Lautsprecherausgang auftritt.

· AM-Abschaltautomatikpegal
Meßsender: 400 Hz, 30%, AM-Modulation

Frequenz	Frequenz-anzeige	Einstellteile	Gerätanschluß
990 kHz (54 dB)	990 kHz	VR401*1	Eingabe: Antenne Ausgabe: TP5

*1 Den VR401 so einstellen, daß ein Spannungsmesser 3 ± 1 V anzeigt (IC521 Stift ⑧).

Ⓕ
PARTIE TUNER

fL: basse fréquence
fH: haute fréquence

· FI/RF AM (PO)
Générateur de signal: 400 Hz, 30%, modulé en AM.

Etage d'essai	Fréquence	Affichage de fréquence	Organes de réglage/ajustement	Connexion des instruments
FI	450 kHz	1 611 kHz	L409	*1
Couverture de gamme PO	—	522 kHz	L407 (fL): 1,1 ± 0,1 V	*2
Pistage PO	603 kHz	603 kHz	L405 (fL)	*1
	1.404 kHz	1.404 kHz	TC401 (fH)	
Couverture de gamme PO	—	153 kHz	L408 (fL): 1,5 ± 0,1 V	*2
Pistage PO	162 kHz	162 kHz	L406 (fL)	*1
	261 kHz	261 kHz	TC402 (fH)	

*1.Entrée: Antenne
Sortie: Broche 12 de IC521
*2.Entrée: —
Sortie: TP2

· FI FM
Générateur de signal: 1 kHz, déviation de 40 kHz modulé en FM.

Etage d'essai	Fréquence	Affichage de fréquence	Organes de réglage/ajustement	Connexion des instruments
FI	10,7 MHz	108,0 MHz	L410	*1

*1.Entrée: Antenne
Sortie: Broche 10 de IC521

· Tension CC de balayage automatique FM/Distorsion
Générateur de signal: 1 kHz, déviation de 40 kHz modulé en FM.

Fréquence	Affichage de fréquence	Organes de réglage	Connexion des instruments
98,00 MHz (60 dB)	98,00 MHz	L410*1	Entrée: Antenne Sortie: Deux côtés de R429

*1 Régler L410 de sorte que le voltmètre indique 0 ± 50 mV.

· Niveau d'arrêt automatique FM
Générateur de signal: 1 kHz, déviation de 40 kHz modulé en FM.

Fréquence	Affichage de fréquence	Organes de réglage	Connexion des instruments
98,00 MHz (25 dB)	98,00 MHz	VR402*1	Entrée: Antenne Sortie: Borne dénceinte

*1 Régler VR402 pour faire apparaître la sortie d'enceinte.

· Niveau d'arrêt automatique AM
Générateur de signal: 400 Hz, 30% modulé AM.

Fréquence	Affichage de fréquence	Organes de réglage	Connexion des instruments
990 kHz (54 dB)	990 kHz	VR401*1	Entrée: Antenne Sortie: TP5

*1 Régler VR401 de sorte que le voltmètre indique 3 ± 1 V (IC521 Broche ⑧).

Ⓔ

CD SECTION

1. Preparation for Adjustment

When adjusting, be sure to refer to Service Manual "ADJUSTMENT PROCEDURES OF AUDIO PRODUCTS".

·Test mode of control microcomputer

Depressing the REPEAT button and CALL button, turn on the power switch.

2. VCO Free-Run Frequency

Adjusting Point	Specified value	Instrument Connection
L1	4,300 kHz ± 5 kHz	Test point (VCO) and GND

3. Servo Unit

The procedure of adjustment differs from that stated in Service Manual "ADJUSTMENT PROCEDURES OF AUDIO PRODUCTS".

Follow the procedure stated below.

· Focus Offset

Adjusting Point	Specified value	Instrument Connection
VR3	0 ± 50 mV	Test point (F.COIL) and GND

· Tracking Offset

Adjusting Point	Specified value	Instrument Connection
VR2	0 ± 50 mV	Test point (T.COIL) and GND

· Tracking Error Balance

Adjusting Point	Adjusting method	Instrument Connection
VR4	*1	Test point (T.E) and GND

*1: Short-circuit the test point (T.S.OF) and GND. Adjust so as to obtain symmetric waveform (Fig. 22—1) when DC is 0V.

· Focus Gain

Adjusting Point	Adjusting method	Instrument Connection
VR1	Adjust so that the voltage of CH-1 is equal to that of CH-2. *2	Test point (F.E, F.P) and GND

*2: Apply sine wave (Oscillation frequency 1.0 kHz, 1.0 Vrms) as shown in Figure 23—1.

· Tracking Gain

Adjusting Point	Adjusting method	Instrument Connection
VR5	Adjust so that the voltage of CH-1 is equal to that of CH-2. *3	Test point (T.E, T.P) and GND

*3: Apply sine wave (oscillation frequency 1.0 kHz, 1.0 Vrms) as shown in Figure 23—2.

· Check HF output

Adjusting Point	Adjusting method	Instrument Connection
—	—	Test point (H.F) and GND

Make sure that waveform is as shown in Figure 22—2.

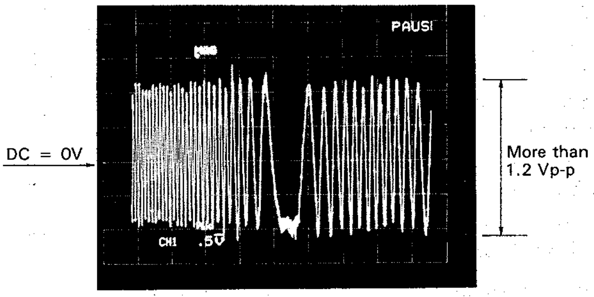

Figure 22—1

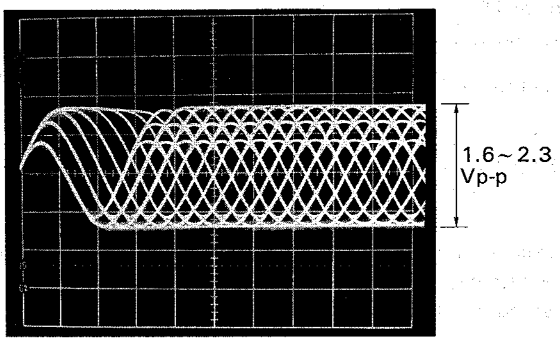

Figure 22—2

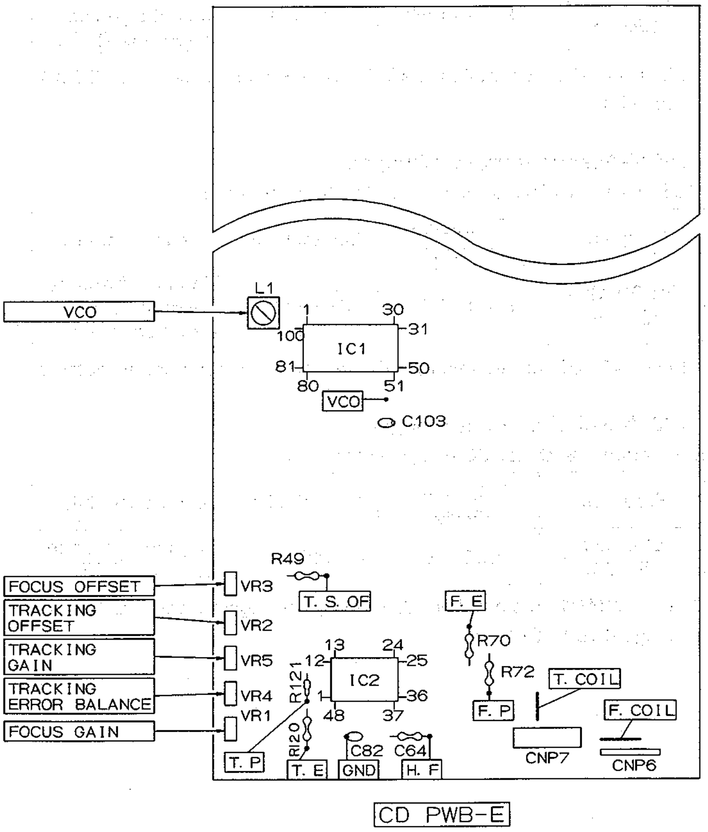

Figure 22—3 ADJUSTMENT POINTS

Ⓓ
CD-TEIL

1. Vorbereitung für die Einstellung

Beim Einstellen darauf achten, auf die Service-Anleitung "EINSTELLVERFAHREN FÜR AUDIOPRODUKTE" Bezug zu nehmen.

· Test-Betriebsart des Steuerungs-mikrocomputers

Nach dem Drücken der REPEAT-und der CALL-Taste den Netzschalter einschalten.

2. Freilauffrequenz des spannungsgesteuerten Oszillators

Ein-stellpunkt	Vorgeschriebener Wert	Instrumentenanschluß
L1	4.300 kHz ± 5 kHz	Meßpunkt (VCO) und Masse

3. Servoeinheit

Das Einstellverfahren weicht von dem in der Service-Anleitung "EINSTELLVERFAHREN FÜR AUDIOPRODUKTE" beschriebenen Verfahren ab.

Gemäß dem folgenden Verfahren vorgehen.

· **Fokusabweichung**

Ein-stellpunkt	Vorgeschriebener Wert	Instrumentenanschluß
VR3	0 ± 50 mV	Meßpunkt (F.COIL) und Masse

· **Abtastabweichung**

Ein-stellpunkt	Vorgeschriebener Wert	Instrumentenanschluß
VR2	0 ± 50 mV	Meßpunkt (T.COIL) und Masse

· **Abtastfehlerbalance**

Ein-stellpunkt	Einstellverfahren	Instrumentenanschluß
VR4	*1	Meßpunkt (T.E) und Masse

*1 Den Meßpunkt (T.S.OF) und die Masse kurzschließen. So einstellen, daß man symmetrische Wellenform (Abb. 22—1) bekommt, wenn die Gleichspannung 0V ist.

· **Fokusverstäkung**

Ein-stellpunkt	Einstellverfahren	Instrumentenanschluß
VR1	So einstellen, daß die Spannung des CH-1 der des CH-2 gleichkommt. *2	Meßpunkt (F.E, F.P) und Masse

*2: Eine Sinuswelle wie in Abbildung 23—1 dargestellt zuleiten (Schwingungsfrequenz 1,0 kHz, 1,0 Veff)

· **Abtastverstärkung**

Ein-stellpunkt	Einstellverfahren	Instrumentenanschluß
VR5	So einstellen, daß die Spannung des CH-1 der des CH-2 gleichkommt. *3	Meßpunkt (T.E, T.P) und Masse

*3: Eine Sinuswelle wie in Abbildung 23—2 dargestellt zuleiten (Schwingungsfrequenz 1,0 kHz, 1,0 Veff)

· **Hochfrequenzleistung überprüfen**

Ein-stellpunkt	Einstellverfahren	Instrumentenanschluß
—	—	Meßpunkt (H.F) und Masse

Sicherstellen, daß Wellenform so ist, wie in Abb. 22—2 dargestellt.

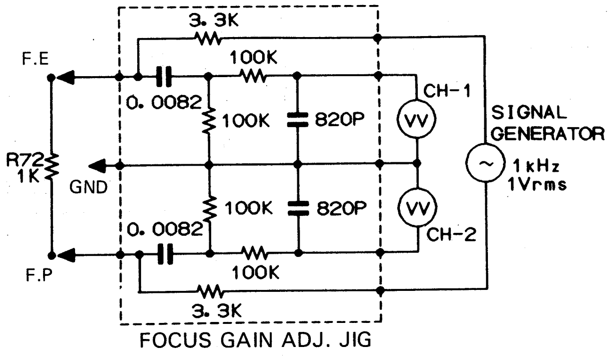

Figure 23—1

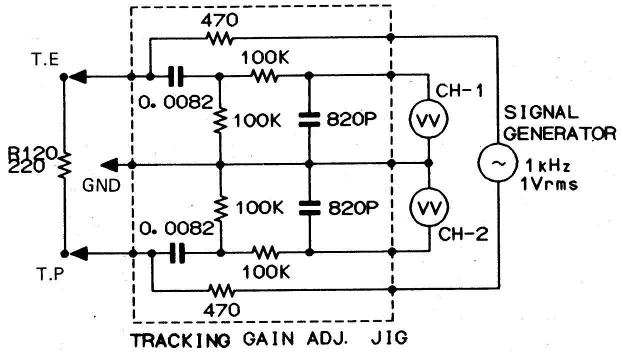

Figure 23—2

SC-7700CDHMK2

Ⓕ
PARTIE CD

1. Préparation du réglage

Lors du réglage, voir le Manuel de service "PROCEDES DE REGLAGE DES PRODUITS ACOUSTIQUES".

· Mode d'essai de l'ordinateur de commande

Tout en appuyant sur la touche REPEAT et la touche CALL, actionner l'interrupteur marche/arrêt.

2. Fréquence à oscillation libre VCO

Point de réglage	Valeur spécifiée	Instrument de con-nexion
L1	4.300 kHz ± 5 kHz	Point d'essai (VCO) et terre

3. Unité d'asservissement

Cette méthode de réglage diffère de celle décrite dans le Manuel de service "PROCÉDÉS DE RÉGLAGE DES PRODUITS ACOUSTIQUES".

Effectuer le réglage comme suit.

· **Décentrage de foyer**

Point de réglage	Valeur spécifiée	Instrument de con-nexion
VR3	0 ± 50 mV	Point d'essai (F.COIL) et terre

· **Décentrage de l'alignement**

Point de réglage	Valeur spécifiée	Instrument de con-nexion
VR2	0 ± 50 mV	Point d'essai (T.COIL) et terre

· **Équilibre de l'erreur d'alignement**

Point de réglage	Méthode de réglage	Instrument de con-nexion
VR4	*1	Point d'essai (T.E) et terre

*1 Court-circuiter le point d'essai (T.S.OF) et la terre. Effectuer l'ajustement pour obtenir une forme d'onde symétrique (Fig. 22—1) lorsque le courant continu est 0V.

· **Gain de foyer**

Point de réglage	Méthode de réglage	Instrument de con-nexion
VR1	Ajuster de façon à ce que la tension du CH-1 soit la même que celle du CH-2. *2	Point d'essai (F.E, F.P) et terre

*2: Appliquer de l'onde sinusoïdale (fréquence d'oscillation 1,0 kHz, 1,0 Vrms) comme indiqué dans la figure 23—1.

· **Gain de l'alignement**

Point de réglage	Méthode de réglage	Instrument de con-nexion
VR5	Ajuster de façon à ce que la tension du CH-1 soit la même que celle du CH-2. *3	Point d'essai (T.E, T.P) et terre

*3: Appliquer de l'onde sinusoïdale (fréquence d'oscillation 1,0 kHz, 1,0 Vrms) comme indiqué dans la figure 23—2.

· **Vérifier la sortie HF**

Point de réglage	Méthode de réglage	Instrument de con-nexion
—	—	Point d'essai (H.F) et terre

S'assurer que la forme d'onde est comme le montre la Figure 22—2.

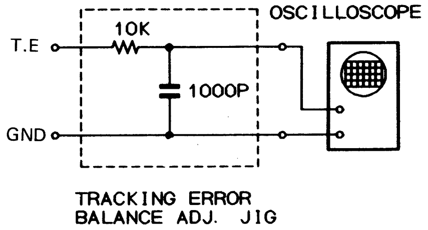

Figure 24

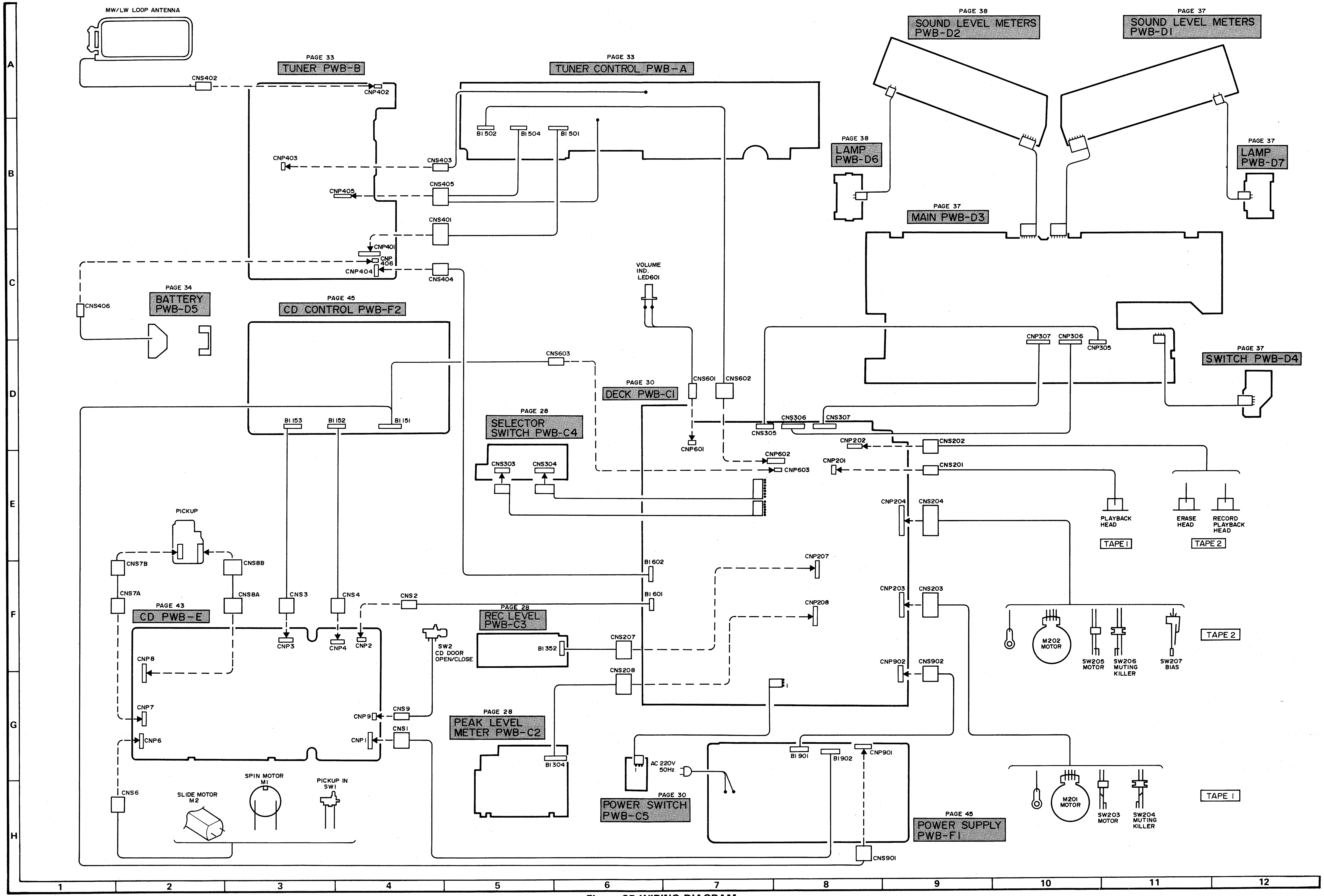

Figure 25 WIRING DIAGRAM

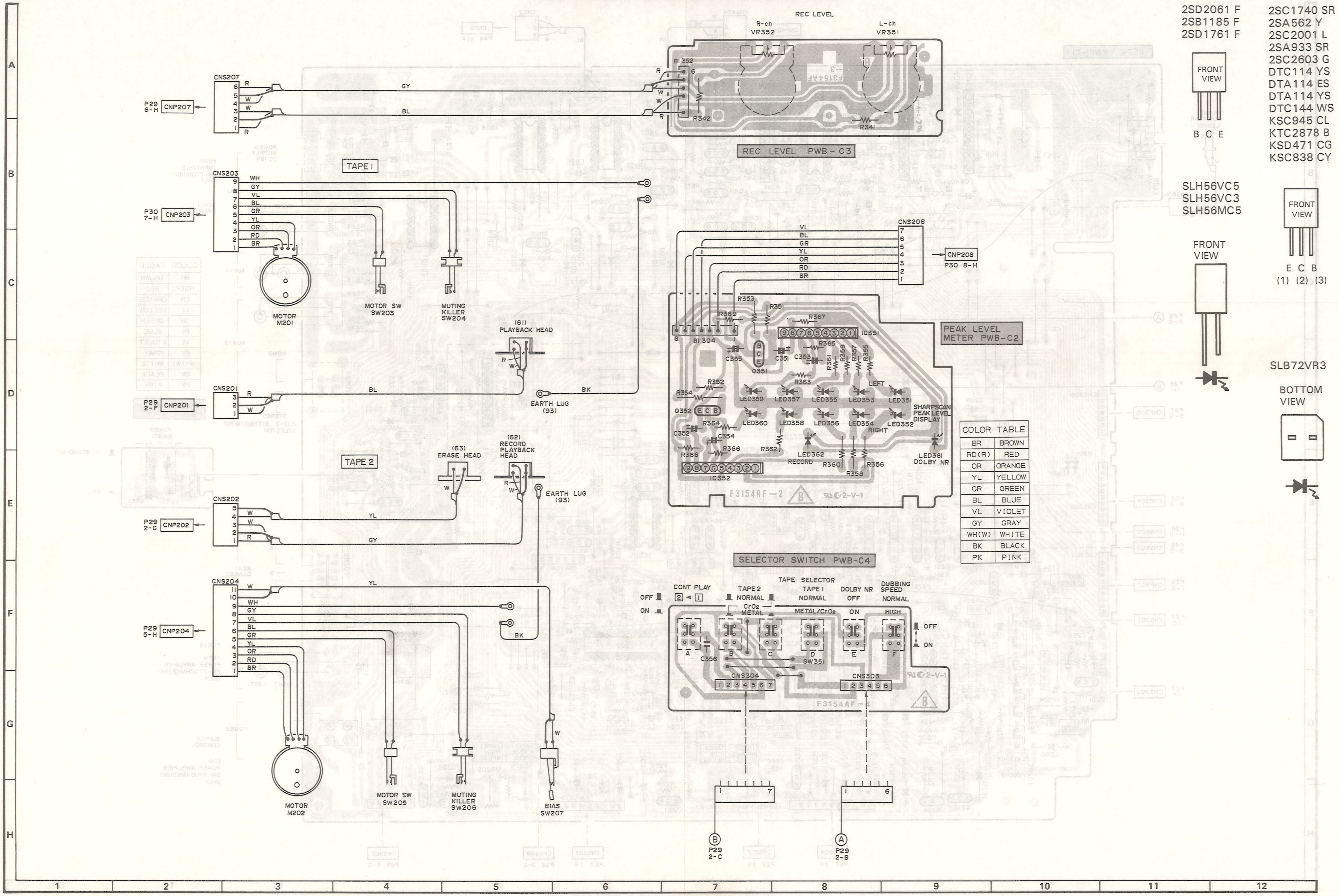

COLOR TABLE	
BR	BROWN
RD(R)	RED
OR	ORANGE
YL	YELLOW
GR	GREEN
BL	BLUE
VL	VIOLET
GY	GRAY
WH(W)	WHITE
BK	BLACK
PK	PINK

Figure 27 WIRING SIDE OF P.W.BOARD (1/6)

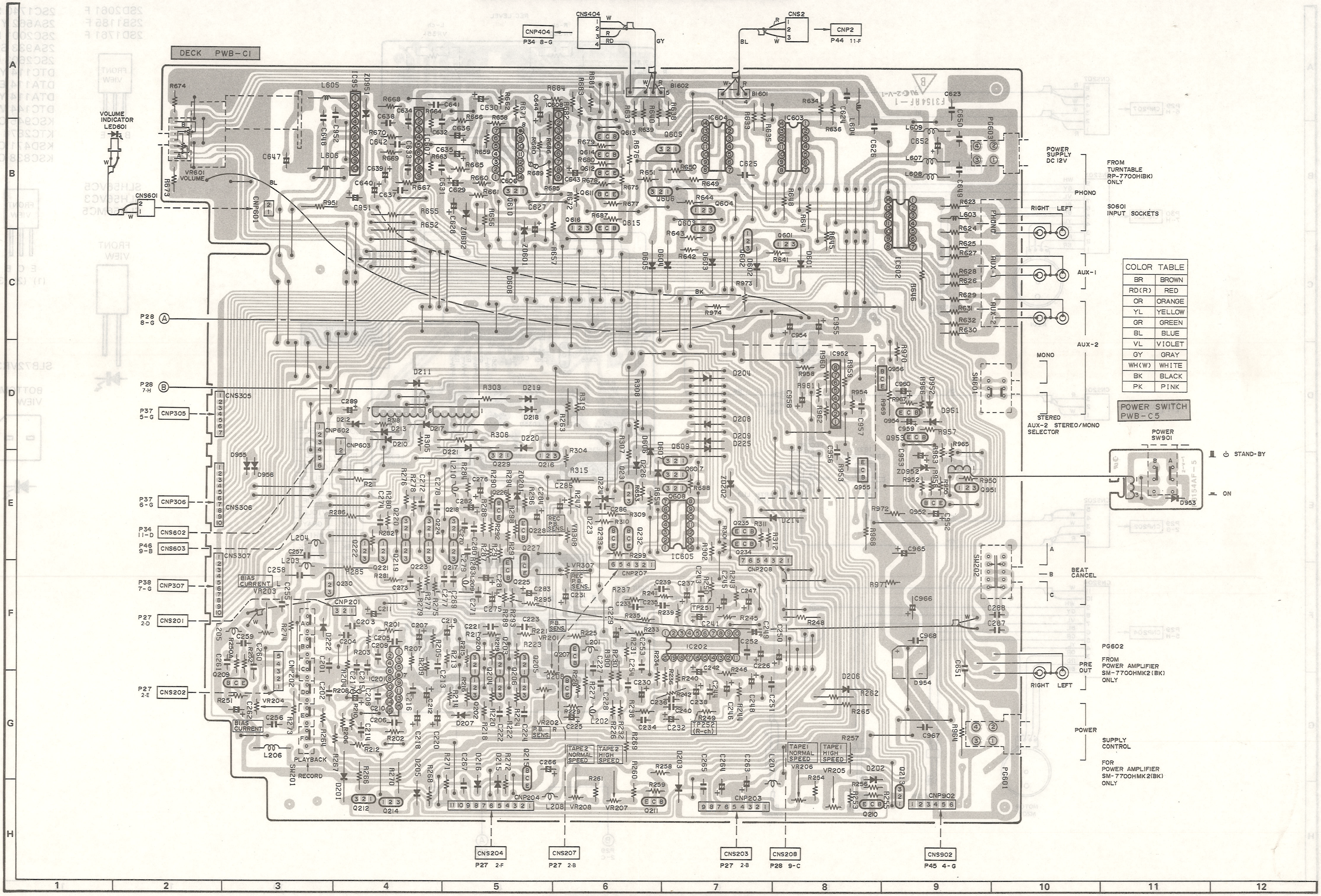

COLOR TABLE	
BR	BROWN
RD(R)	RED
OR	ORANGE
YL	YELLOW
GR	GREEN
BL	BLUE
VL	VIOLET
GY	GRAY
WH(W)	WHITE
BK	BLACK
PK	PINK

Figure 29 WIRING SIDE OF P.W.BOARD (2/6)

+B FM SIGNAL

−B PLAYBACK SIGNAL RECORD SIGNAL

PHONO SIGNAL AUX SIGNAL CD SIGNAL

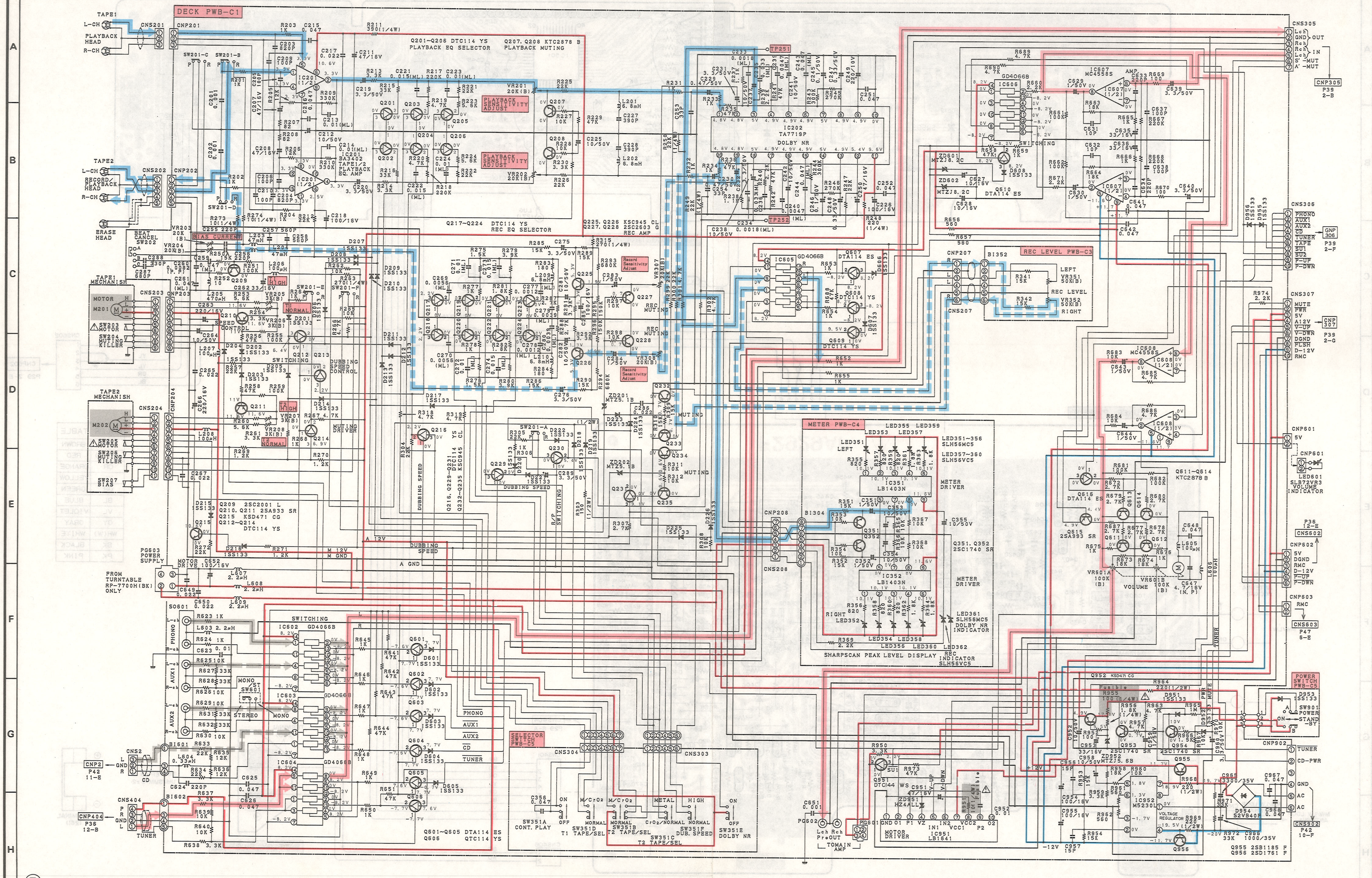

Ⓔ · NOTES ON SCHEMATIC DIAGRAM can be found on page 48. Ⓓ · ANMERKUNGEN ZUM SCHEMATISCHEN SCHALTPLAN stehen auf Seite 48. Ⓕ · REMARQUES CONCERNANT LE DIAGRAMME SCHEMATIQUE sont indiquées à la page 48.

Figure 31 SCHEMATIC DIAGRAM (1/5)

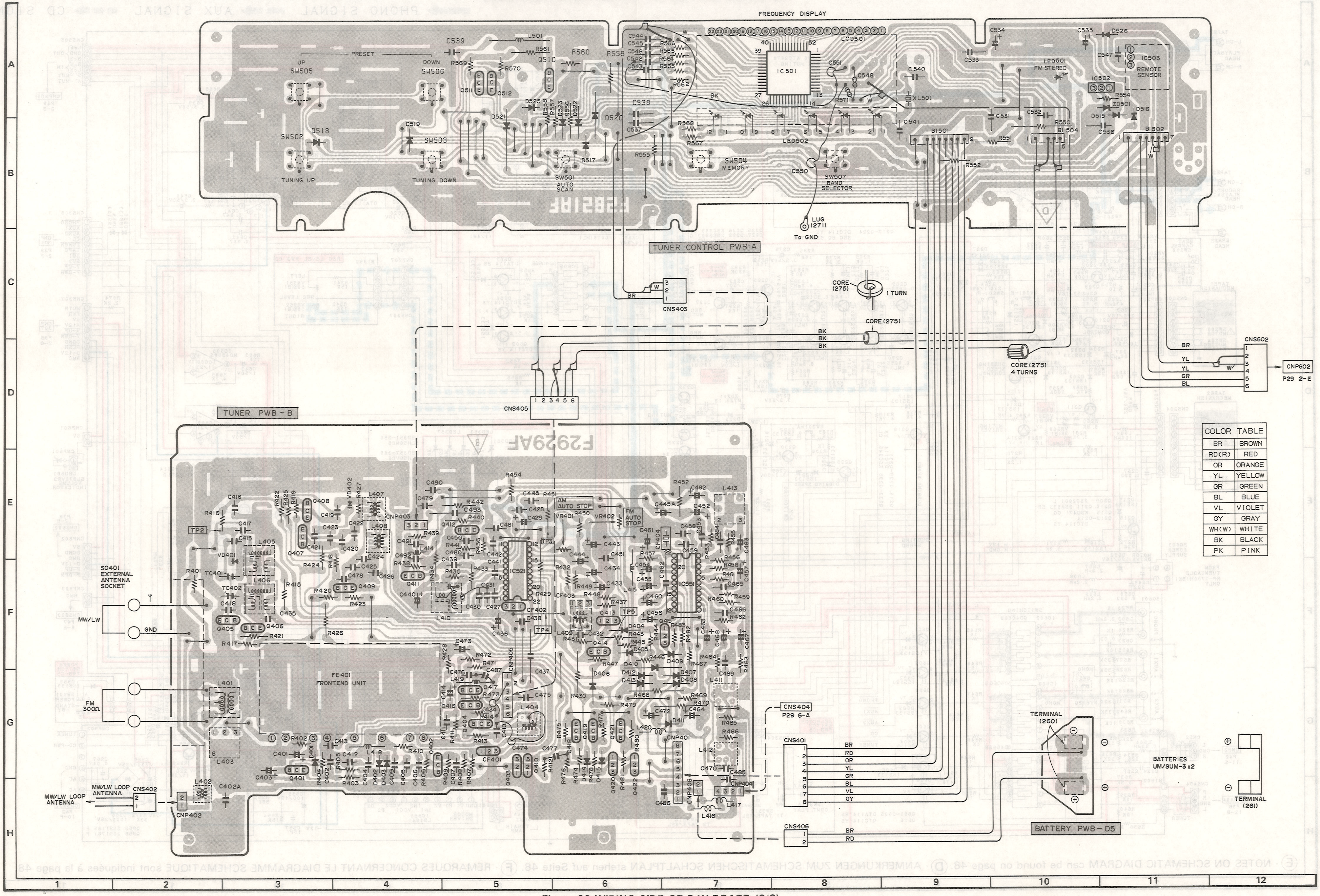

COLOR TABLE	
BR	BROWN
RD(R)	RED
OR	ORANGE
YL	YELLOW
GR	GREEN
BL	BLUE
VL	VIOLET
GY	GRAY
WH(W)	WHITE
BK	BLACK
PK	PINK

Figure 33 WIRING SIDE OF P.W.BOARD (3/6)

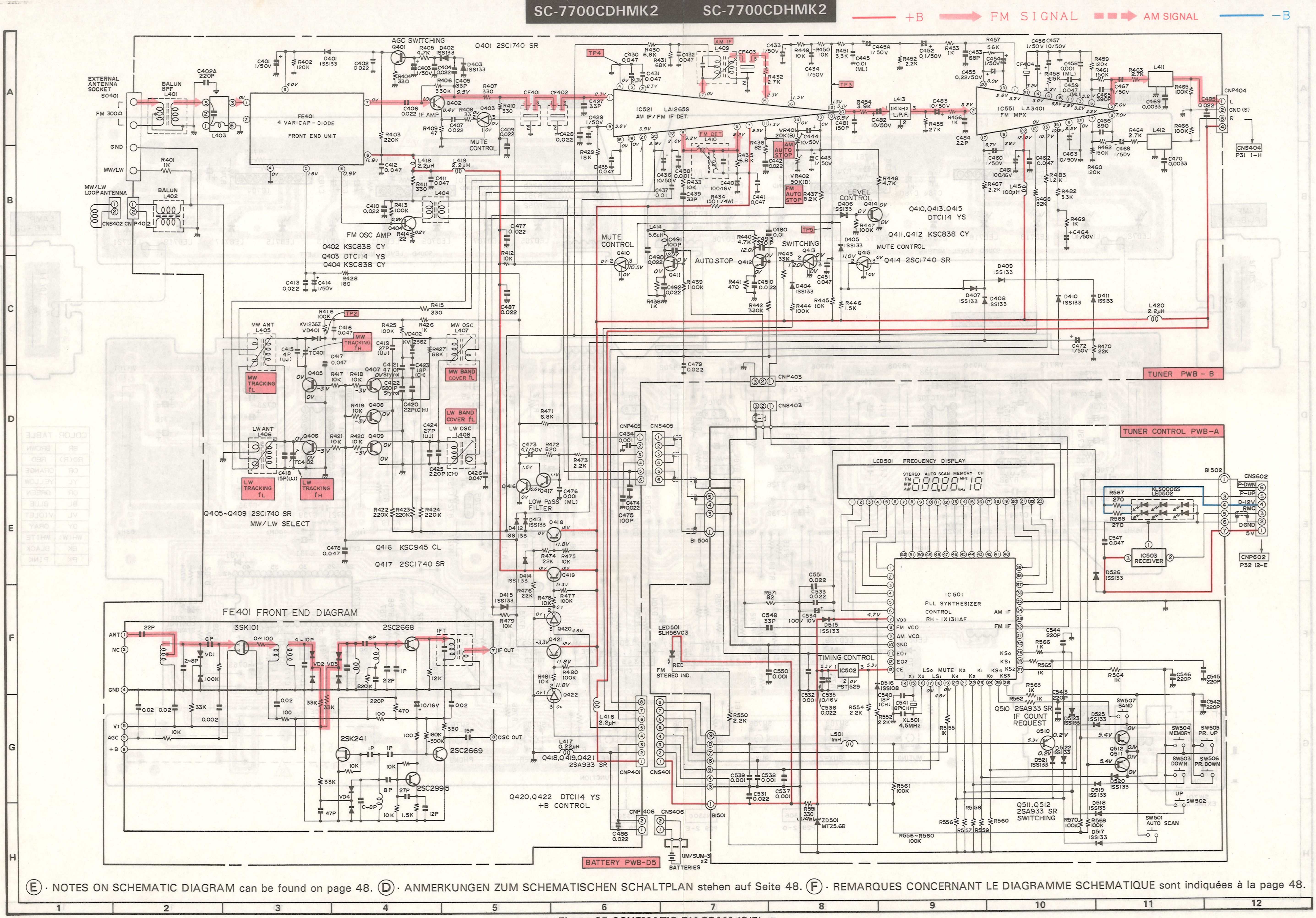

(E) · NOTES ON SCHEMATIC DIAGRAM can be found on page 48. (D) · ANMERKUNGEN ZUM SCHEMATISCHEN SCHALTPLAN stehen auf Seite 48. (F) · REMARQUES CONCERNANT LE DIAGRAMME SCHEMATIQUE sont indiquées à la page 48.

Figure 35 SCHEMATIC DIAGRAM (2/5)

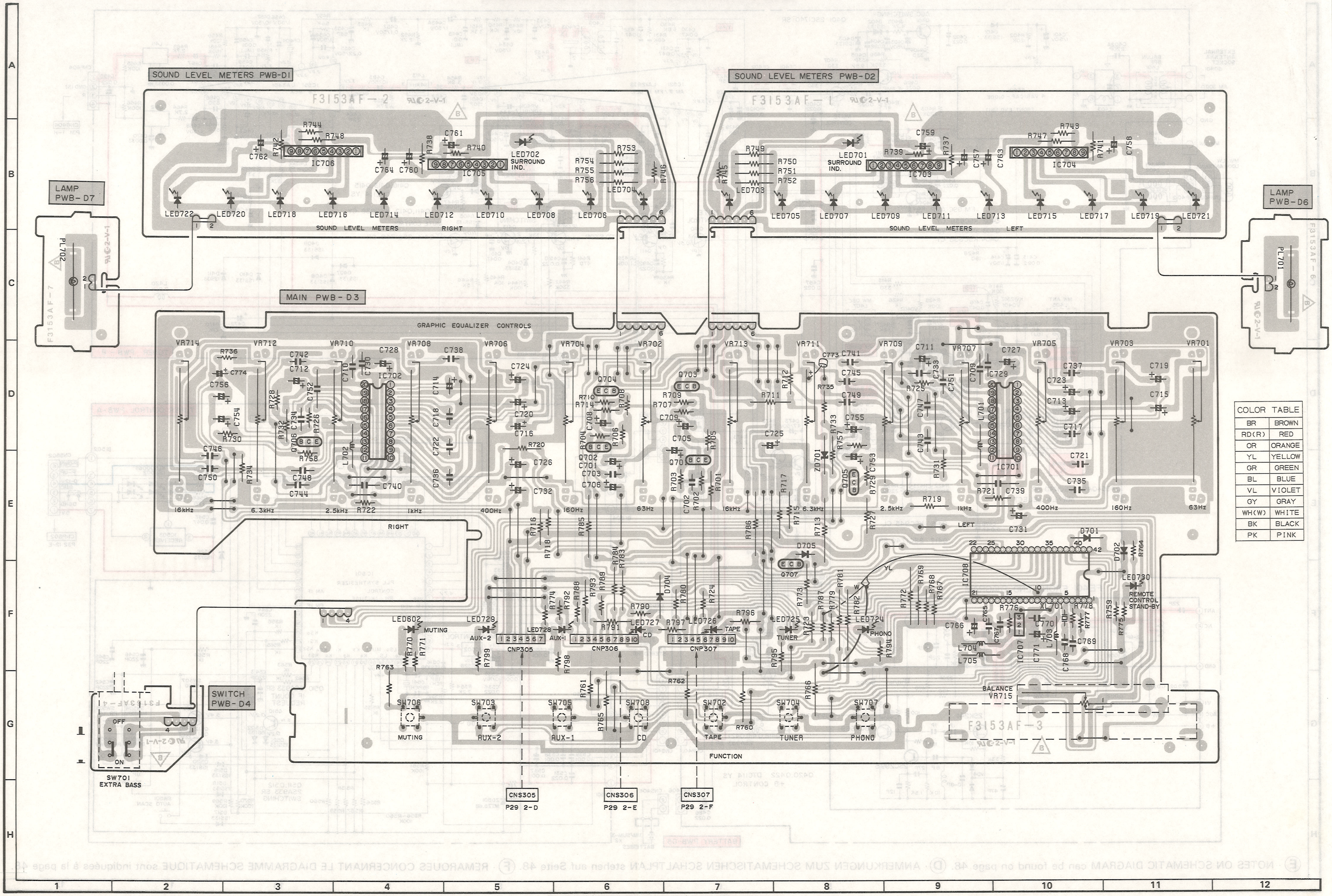

COLOR TABLE	
BR	BROWN
RD(R)	RED
OR	ORANGE
YL	YELLOW
GR	GREEN
BL	BLUE
VL	VIOLET
GY	GRAY
WH(W)	WHITE
BK	BLACK
PK	PINK

Figure 37 WIRING SIDE OF P.W.BOARD (4/6)

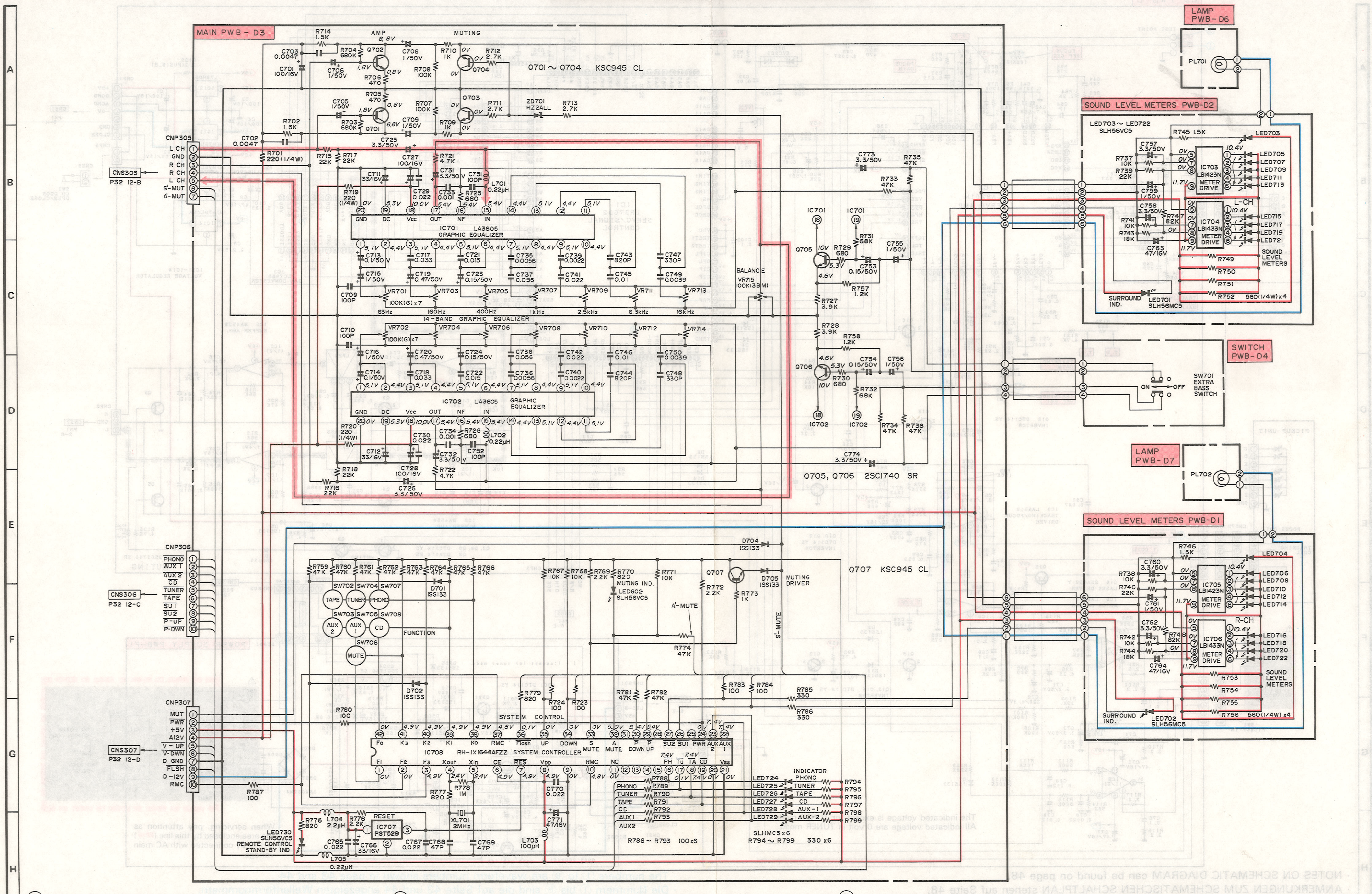

Ⓔ · NOTES ON SCHEMATIC DIAGRAM can be found on page 48. Ⓓ · ANMERKUNGEN ZUM SCHEMATISCHEN SCHALTPLAN stehen auf Seite 48. Ⓕ · REMARQUES CONCERNANT LE DIAGRAMME SCHEMATIQUE sont indiquées à la page 48.

Figure 39 SCHEMATIC DIAGRAM (3/5)

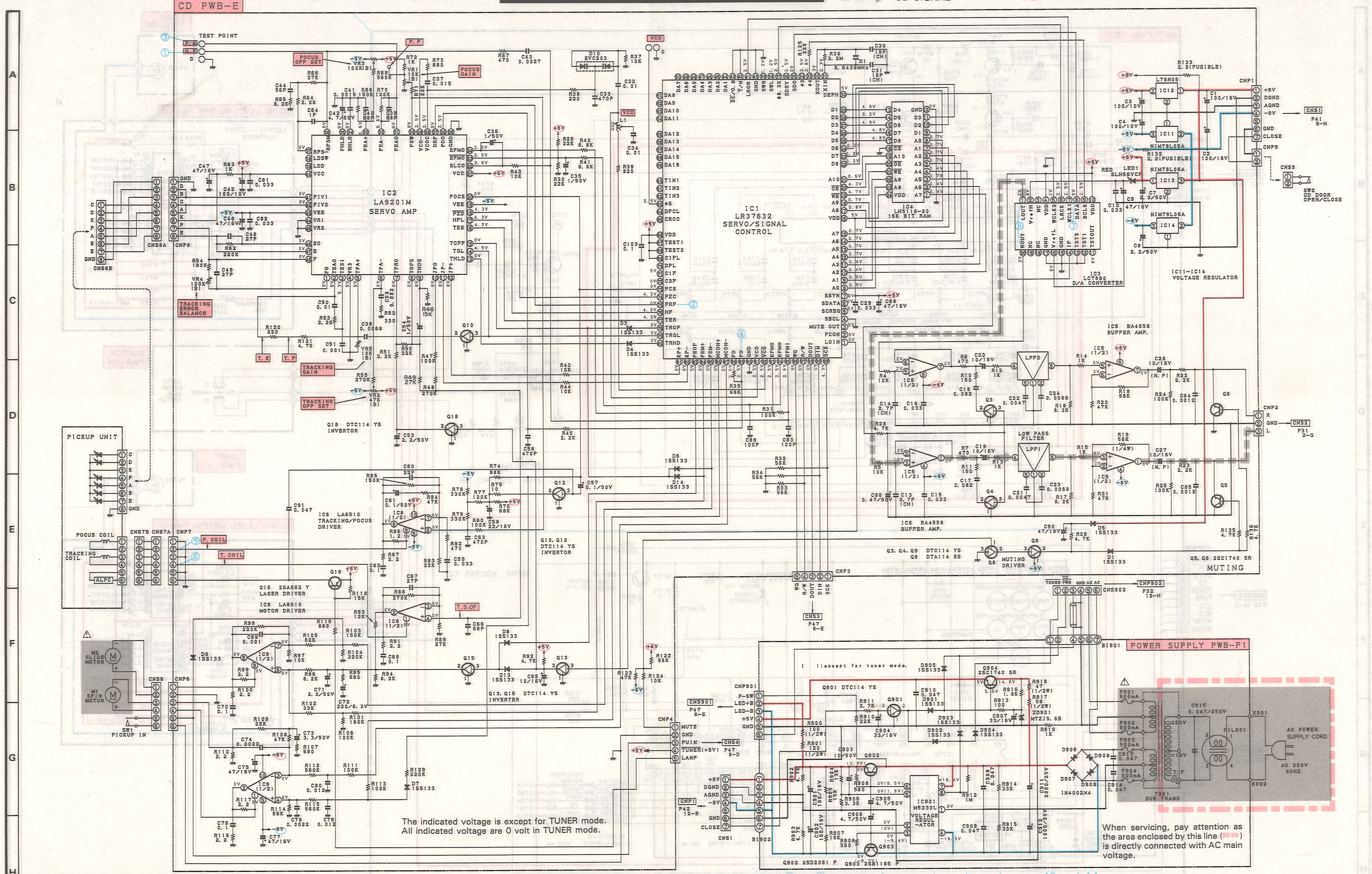

- NOTES ON SCHEMATIC DIAGRAM can be found on page 48.
- ANMERKUNGEN ZUM SCHEMATISCHEN SCHALTPLAN stehen auf Seite 48.
- REMARQUES CONCERNANT LE DIAGRAMME SCHEMATIQUE sont indiquées à la page 48.

- The numbers ① to ⑧ are waveform numbers shown in page 43 and 44.
- Die Nummern ① bis ⑧ sind die auf Seite 43 und 44 angezeigten Wellenformnummern.
- Les numéros ① à ⑧ sont les numéros de la forme d'onde indiqués aux page 43 et 44.

1 2 3 4 5 6 7 8 9 10 11 12

Figure 41 SCHEMATIC DIAGRAM (4/5)

SC-7700CDHMK2

COLOR TABLE

BR	BROWN
RD(R)	RED
OR	ORANGE
YL	YELLOW
GR	GREEN
BL	BLUE
VL	VIOLET
GY	GRAY
WH(W)	WHITE
BK	BLACK
PK	PINK

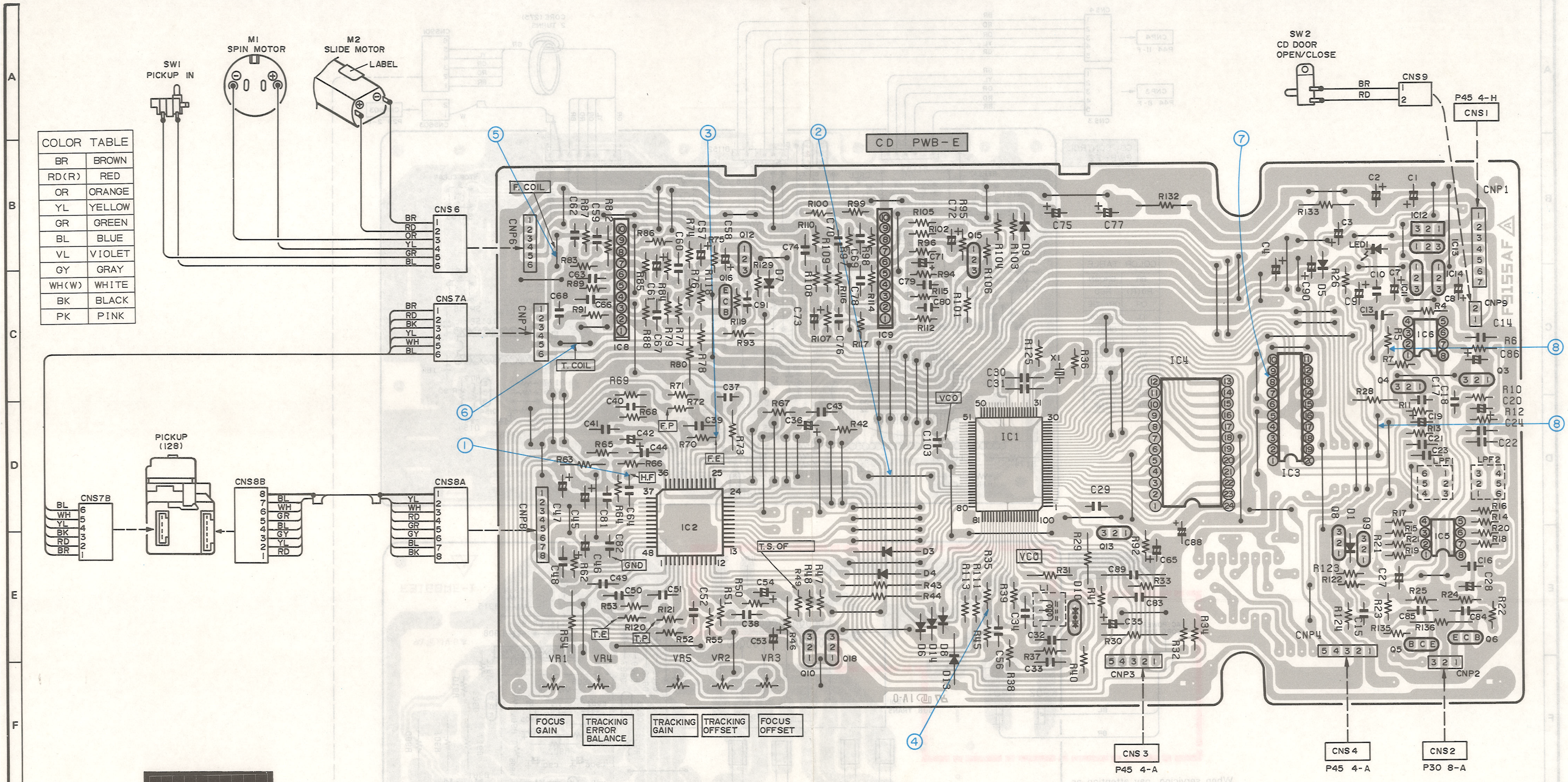

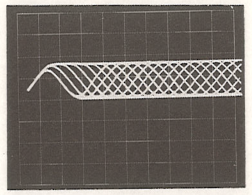

① HF 1V/Div 0.5μ sec/Div

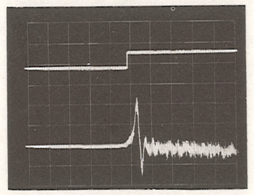

② FRF 5V/Div 5m sec/Div

③ FE 1V/Div 5m sec/Div

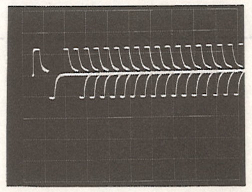

④ PDO 2V/Div 0.5μ sec/Div

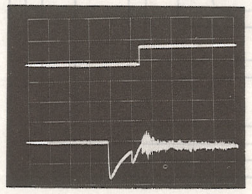

② FRF 5V/Div 0.5 sec/Div

⑤ FOCUS COIL 1V/Div 0.5 sec/Div

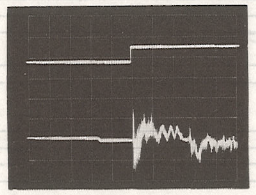

② FRF 5V/Div 0.5 sec/Div

⑥ TRACKING COIL 1V/Div 0.5 sec/Div

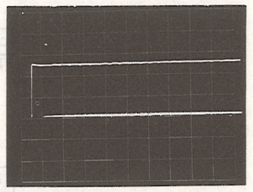

⑦ DATA 2V/Div 0.5μ sec/Div

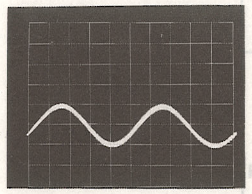

⑧ L OUT R OUT 2V/Div 0.2m sec/Div

PLAYBACK (1 kHz Sine Wave Disc)

Figure 43 WIRING SIDE OF P.W.BOARD (5/6)

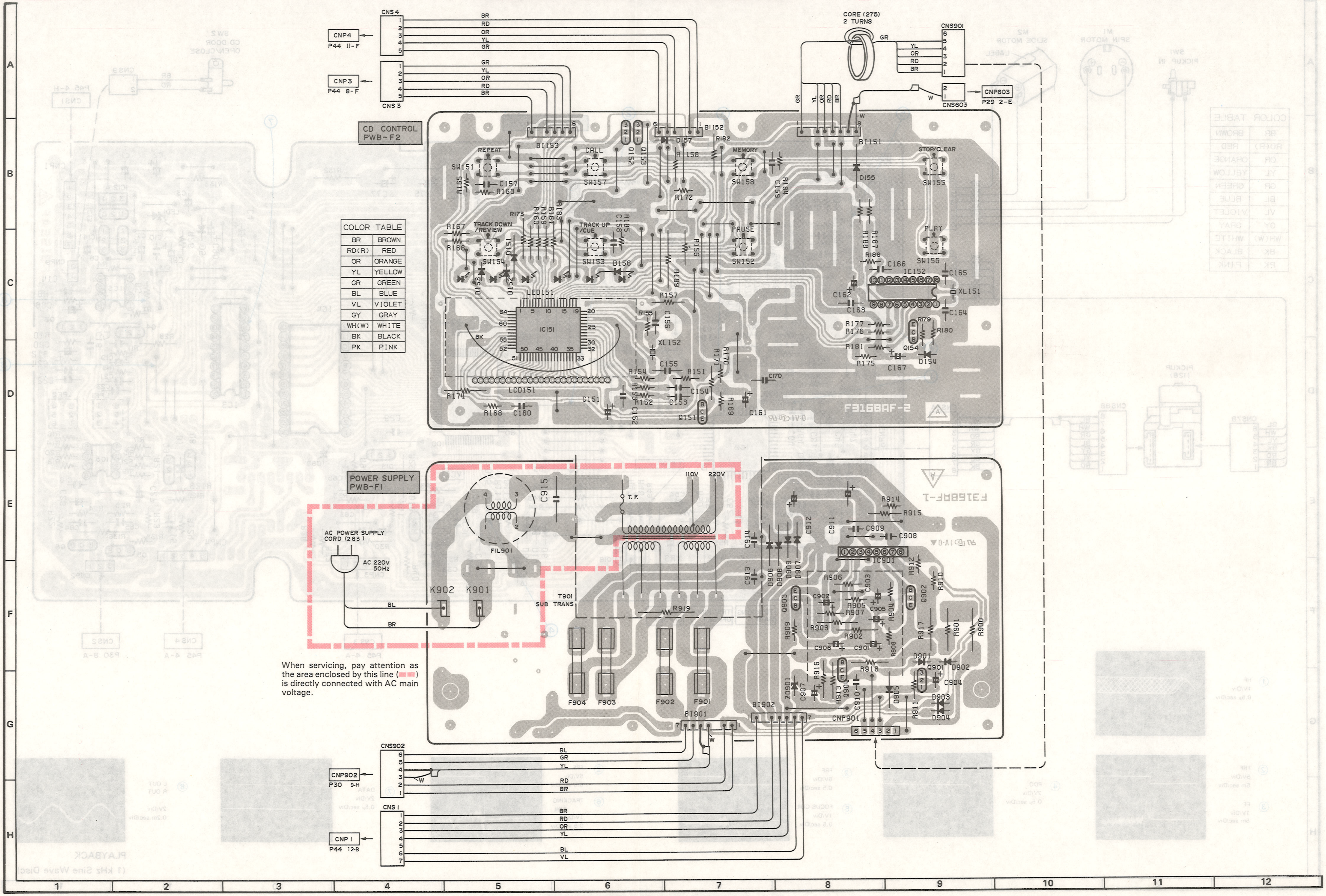

COLOR TABLE	
BR	BROWN
RD(R)	RED
OR	ORANGE
YL	YELLOW
GR	GREEN
BL	BLUE
VL	VIOLET
GY	GRAY
WH(W)	WHITE
BK	BLACK
PK	PINK

When servicing, pay attention as the area enclosed by this line (▬) is directly connected with AC main voltage.

Figure 45 WIRING SIDE OF P.W.BOARD (6/6)

+B —B

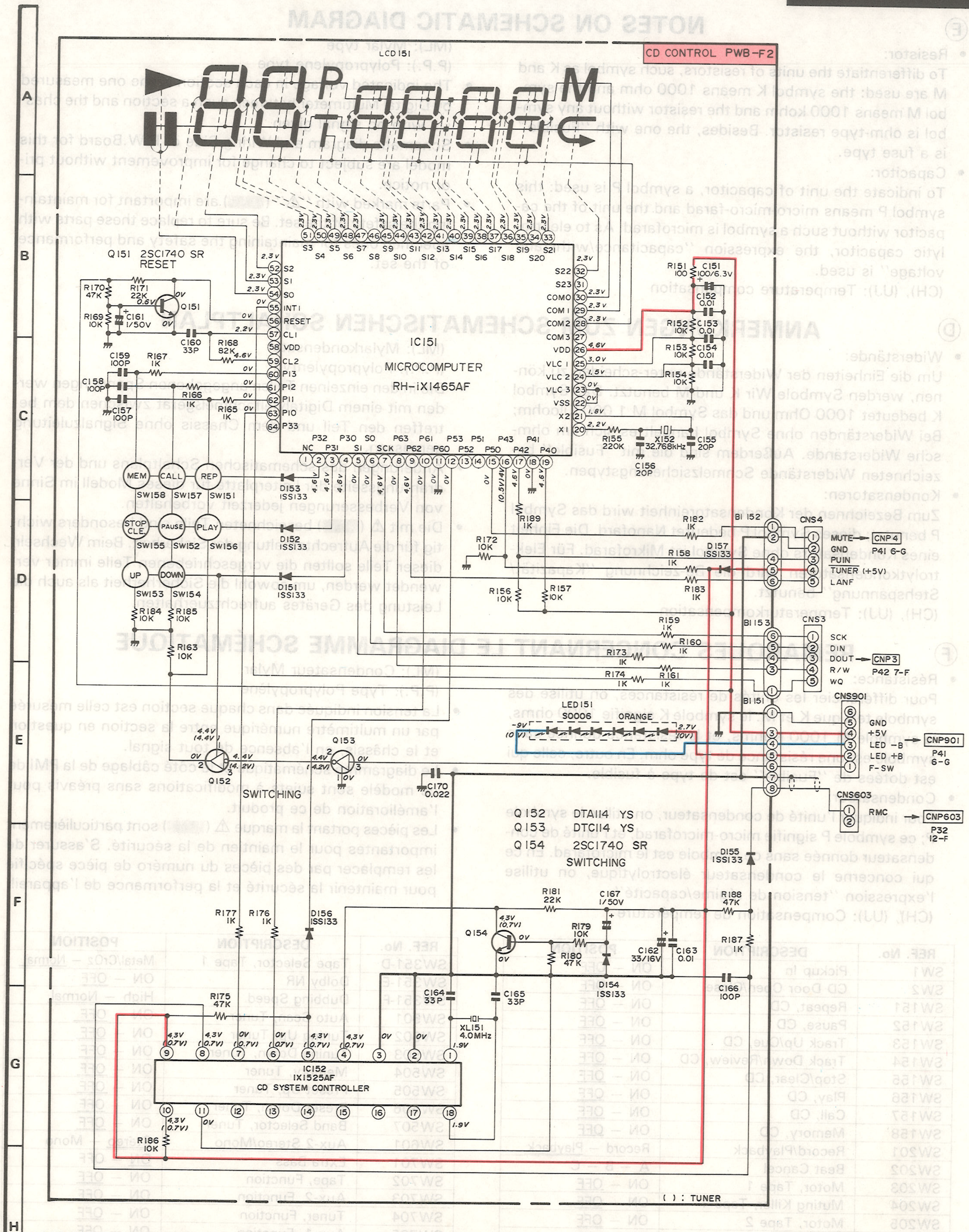

· NOTES ON SCHEMATIC DIAGRAM can be found on page 48.
· ANMERKUNGEN ZUM SCHEMATISCHEN SCHALTPLAN stehen auf Seite 48.
· REMARQUES CONCERNANT LE DIAGRAMME SCHEMATIQUE sont indiquées à la page 48.

Figure 47 SCHEMATIC DIAGRAM (5/5)

Ⓔ NOTES ON SCHEMATIC DIAGRAM

- Resistor:
  To differentiate the units of resistors, such symbol as K and M are used: the symbol K means 1000 ohm and the symbol M means 1000 kohm and the resistor without any symbol is ohm-type resistor. Besides, the one with "Fusible" is a fuse type.
- Capacitor:
  To indicate the unit of capacitor, a symbol P is used: this symbol P means micro-micro-farad and the unit of the capacitor without such a symbol is microfarad. As to electrolytic capacitor, the expression "capacitance/withstand voltage" is used.
  (CH), (UJ): Temperature compensation
  (ML): Mylar type
  (P.P.): Polypropylene type
- The indicated voltage in each section is the one measured by Digital Multimeter between such a section and the chassis with no signal given.
- Schematic diagram and Wiring Side of P.W.Board for this model are subject to change for improvement without prior notice.
- Parts marked with "⚠" ( ) are important for maintaining the safety of the set. Be sure to replace these parts with specified ones for maintaining the safety and performance of the set.

Ⓓ ANMERKUNGEN ZUM SCHEMATISCHEN SCHALTPLAN

- Widerstände:
  Um die Einheiten der Widerstände unter-scheiden zu können, werden Symbole Wir K und M benutzt. Das Symbol K bedeutet 1000 Ohm und das Symbol M 1 000 Kiloohm; Bei Widerständen ohne Symbol handelt es sich um ohmsche Widerstände. Außerdem sind die mit "Fusible" bezeichneten Widerstände Schmelzsicherungstypen.
- Kondensatoren:
  Zum Bezeichnen der Kondensatoreinheit wird das Symbol P benutzt; dieses Symbol P bedeutet Nanofard. Die Einheit eines Kondensators ohne Symbol ist Mikrofarad. Für Elektrolytkondensatoren wird die Be-zeichnung "Kapazität/Stehspannung" benutzt.
  (CH), (UJ): Temperaturkompensation
  (ML): Mylarkondensator
  (P.P.): Polypropylentyp
- Die in den einzelnen Teilen angegebenen Spannungen werden mit einem Digitalvielfachmeßgerät zwischen dem betreffen den Teil und dem Chassis ohne Signalzuleitung gemessen.
- Änderungen des schematischen Schaltplans und der Verdrahtungsseite der Leiterplatte für dieses Modell im Sinne von Verbesserungen jederzeit vorbehalten.
- Die mit ⚠ ( ) bezeichneten Teile sind besonders wichtig für die Aufrechterhaltung der Sicherheit. Beim Wechseln dieser Teile sollten die vorgeschriebenen Teile immer verwendet werden, um sowohl die Sicherherheit als auch die Leistung des Gerätes aufrechtzuerhalten.

Ⓕ REMARQUES CONCERNANT LE DIAGRAMME SCHÉMATIQUE

- Résistance:
  Pour différencier les unités de résistances, on utilise des symbole tels que K et M: le symbole K signifie 1000 ohms, le symbole M 1000 Kohms, et la résistance donnée sans symbole est une résistance de type ohm. En outre, celle qui est dotées de "Fusible" est de type à fusible.
- Condensateur:
  Pour indiquer l'unité de condensateur, on utilise le symbole P; ce symbole P signifie micro-microfarad, et l'unité de condensateur donnée sans ce symbole est le microfarad. En ce qui concerne le condensateur électrolytique, on utilise l'expression "tension de régime/capacité".
  (CH), (UJ): Compensation de température
  (ML): Condensateur Mylar
  (P.P.): Type Polypropylène
- La tension indiquée dans chaque section est celle mesurée par un multimètre numérique entre la section en question et le châssis, en l'absence de tout signal.
- Le diagramme schématique et le côté câblage de la PMI de ce modèle sont sujets à modifications sans préavis pour l'amélioration de ce produit.
- Les pièces portant la marque ⚠ ( ) sont particulièrement importantes pour le maintien de la sécurité. S'assurer de les remplacer par des pièces du numéro de pièce spécifié pour maintenir la sécurité et la performance de l'appareil.

REF. No.	DESCRIPTION	POSITION
SW1	Pickup In	ON — OFF
SW2	CD Door Open/Close	ON — OFF
SW151	Repeat, CD	ON — OFF
SW152	Pause, CD	ON — OFF
SW153	Track Up/Cue, CD	ON — OFF
SW154	Track Down/Review, CD	ON — OFF
SW155	Stop/Clear, CD	ON — OFF
SW156	Play, CD	ON — OFF
SW157	Call, CD	ON — OFF
SW158	Memory, CD	ON — OFF
SW201	Record/Playback	Record — Playback
SW202	Beat Cancel	A — B — C
SW203	Motor, Tape 1	ON — OFF
SW204	Muting Killer, Tape 1	ON — OFF
SW205	Motor, Tape 2	ON — OFF
SW206	Muting Killer, Tape 2	ON — OFF
SW207	Bias, Tape 2	ON — OFF
SW351-A	Cont. Play	ON — OFF
SW351-B	Tape Selector, Tape 2	Metal/CrO_2 — Normal
SW351-C	Tape Selector, Tape 2	Metal — CrO_2/Normal

REF. No.	DESCRIPTION	POSITION
SW351-D	Tape Selector, Tape 1	Metal/CrO_2 — Normal
SW351-E	Dolby NR	ON — OFF
SW351-F	Dubbing Speed	High — Normal
SW501	Auto Scan, Tuner	ON — OFF
SW502	Tuning Up, Tuner	ON — OFF
SW503	Tuning Down, Tuner	ON — OFF
SW504	Memory, Tuner	ON — OFF
SW505	Preset Up, Tuner	ON — OFF
SW506	Preset Down, Tuner	ON — OFF
SW507	Band Selector, Tuner	ON — OFF
SW601	Aux-2 Stereo/Mono	Stereo — Mono
SW701	Extra Bass	ON — OFF
SW702	Tape, Function	ON — OFF
SW703	Aux-2, Function	ON — OFF
SW704	Tuner, Function	ON — OFF
SW705	Aux-1, Function	ON — OFF
SW706	Muting, Function	ON — OFF
SW707	Phono, Function	ON — OFF
SW708	CD, Function	ON — OFF
SW901	Power	ON — ⏻ Stand-By

RH-iX1525AFZZ

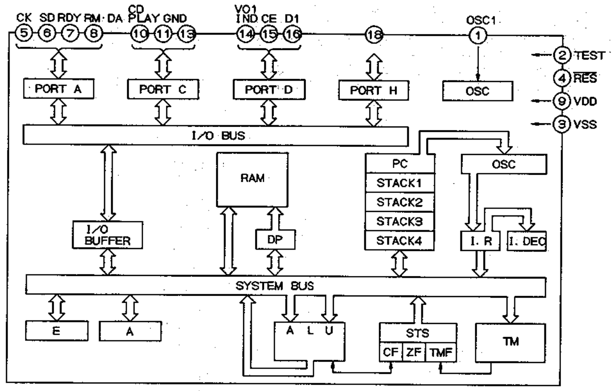

LB1641

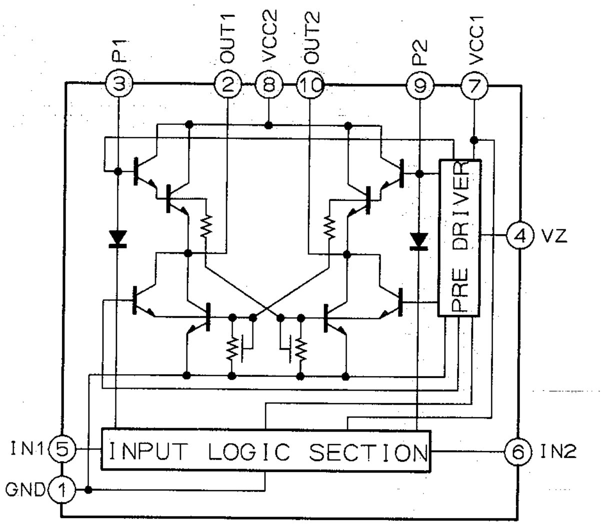

PST529

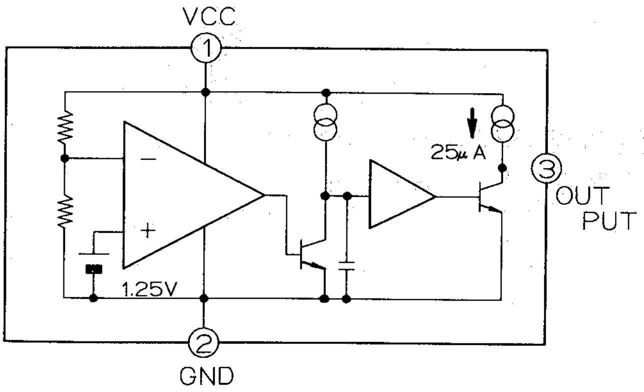

L78N05

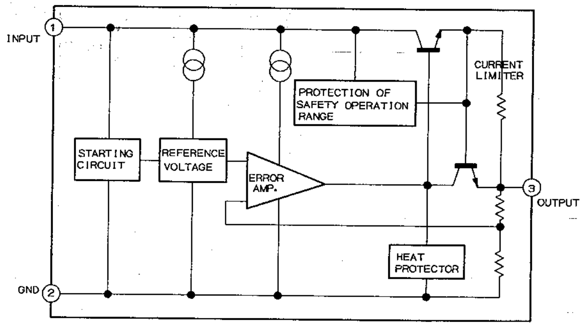

LA1265S

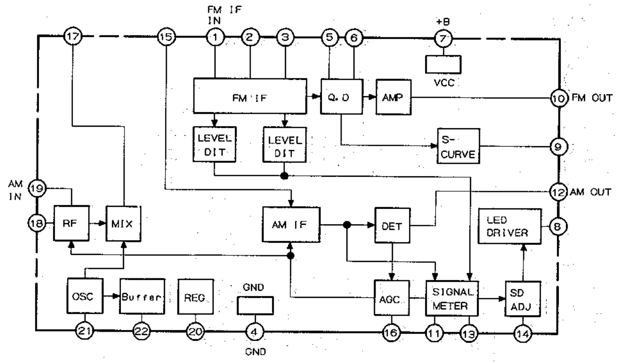

M5230L

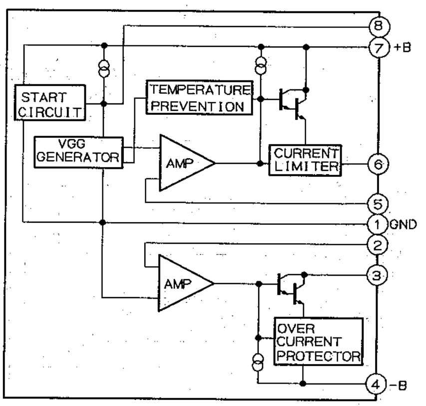

LA3401

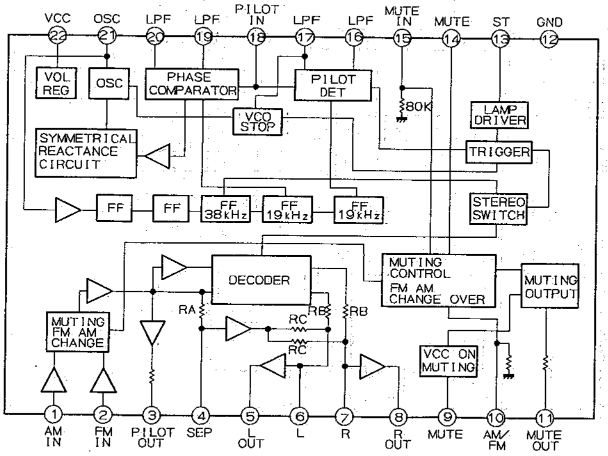

LA6510

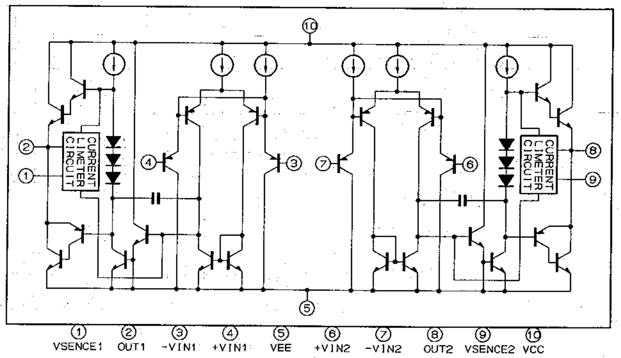

Figure 49 EQUIVALENT CIRCUIT (BLOCK DIAGRAM) OF IC

LR37632

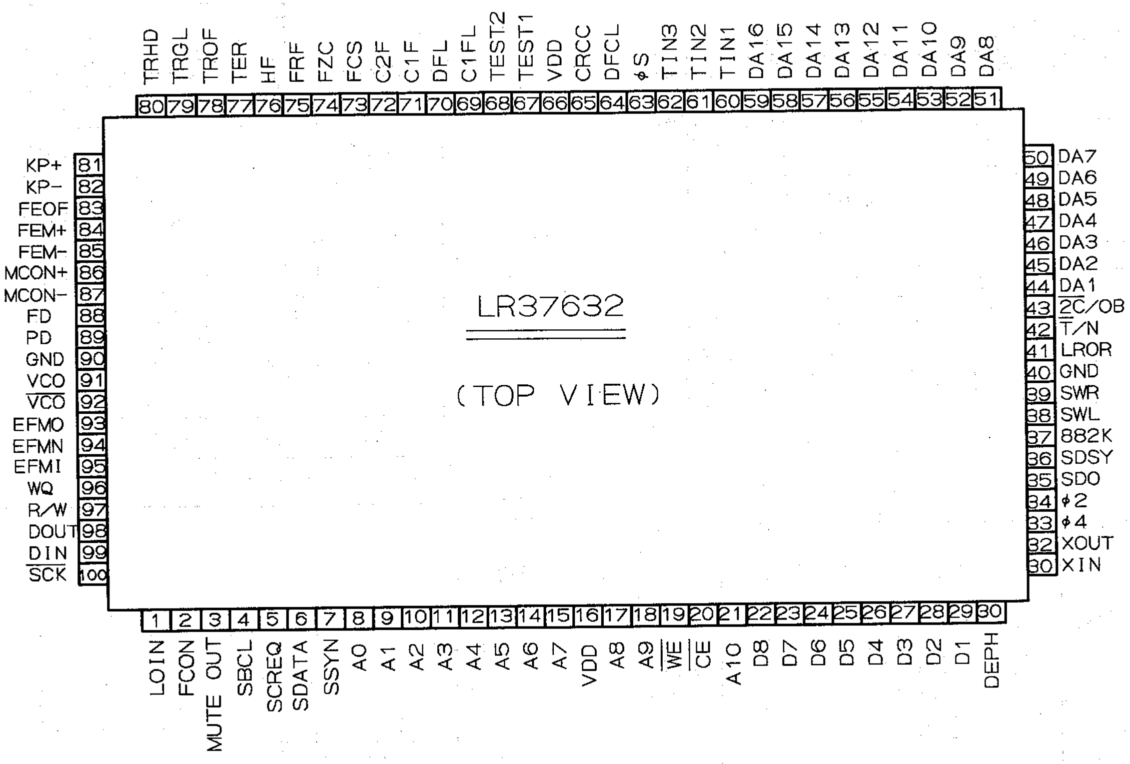

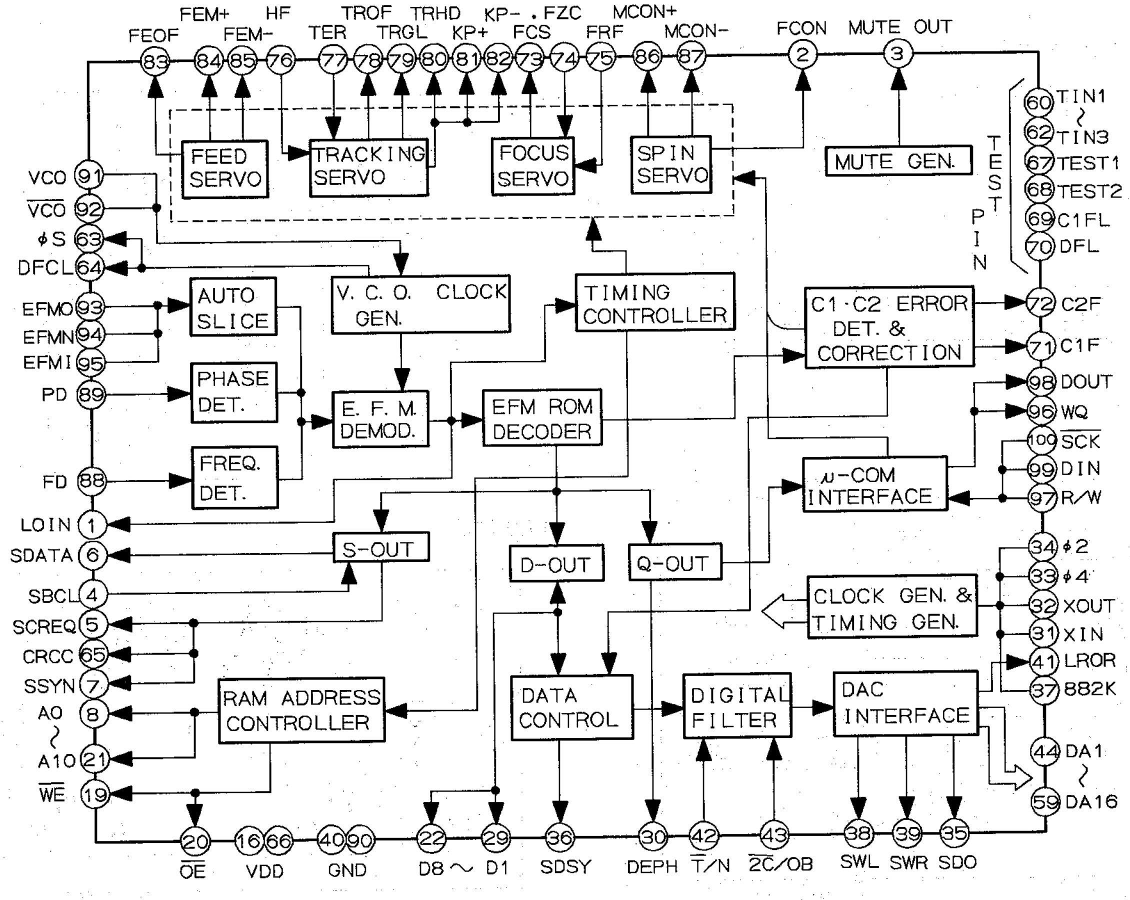

Figure 50 EQUIVALENT CIRCUIT (BLOCK DIAGRAM) OF IC

LA9201M

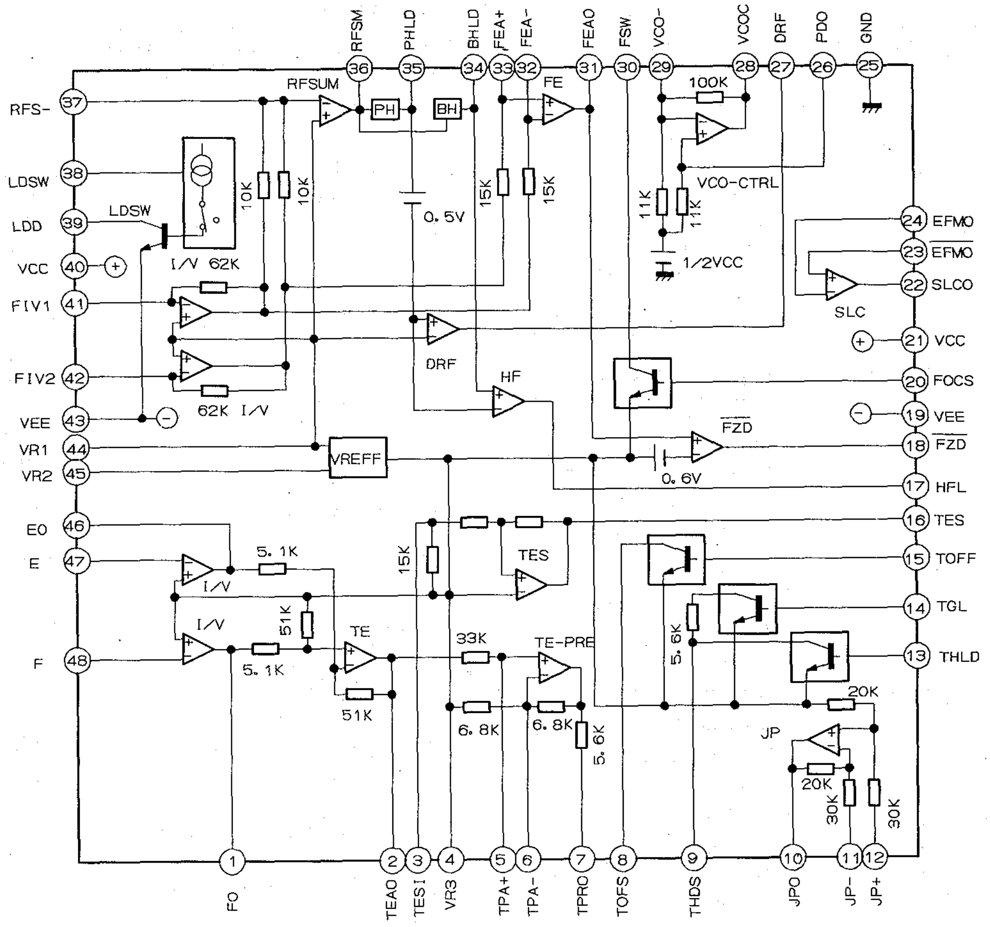

LC7880

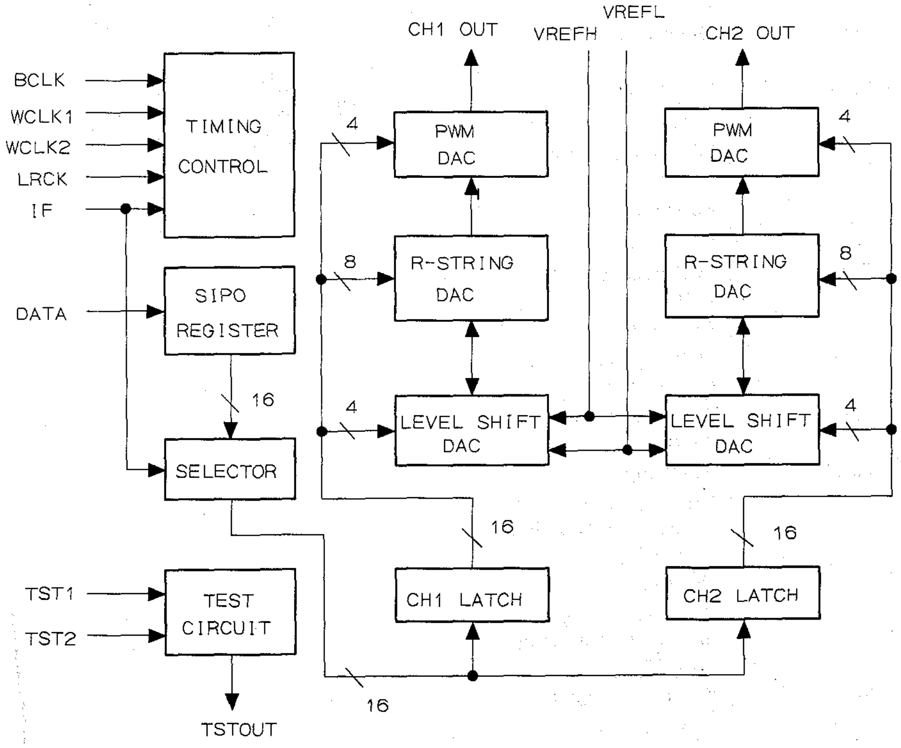

Figure 51 EQUIVALENT CIRCUIT (BLOCK DIAGRAM) OF IC

Ⓔ

FUNCTION TABLE OF IC

RH-IX1465AF

Pin No.	Terminal Name	Input/output	Function
1	NC	–	Not used
2, 3	P32, P31	Output	Key strobe signal
4	P30	Output	Key strobe signal
5	P03/S1	Input	Data input: connected to the pin 98 of IC1. Data is inputted according to SCK clock input when the pin 96 of IC1 is in high level.
6	P02/SO	Output	Data output: connected to the pin 99 of IC1. Data is outputted when the pin 97 of IC1 is in high level.
7	P01/$\overline{SCK}$	Output	Data output: clock signal necessary for data transfer is outputted.
8	P63	Output	Data line switching signal
9	P62	Output	Laser power control
10	P61	Input	Remote control
11	P60	Input	Ground
12	P53	Output	Remote control
13, 14	P52, P51	Output	Tray motor. Open/close output
15	P50	Output	Muting control output
16	P43	Input	To sense whether switching is to CD or not.
17	P42	Input	Pickup IN detection input
18	P41	Input	Close tray switch input
19	P40	Input	Open tray switch input
20, 21	X1, X2	Input	Clock input
22	Vss	–	Ground
23-25	VLC3-VLC1	–	LCD power input terminal
26	VDD	–	Power terminal
27	COM3	–	Not used
28-30	COM2-COM0	Output	LCD segment signal output
31	S23	–	Not used
32-54	S22-S0	Output	LCD segment signal output terminal
55	INT1	Input	Data transfer request input
56	RESET	Input	Reset input
57	CL1	–	For clock generation: capacitor connecting terminal
58	VDD	–	Not used
59	CL2	–	For clock generation: capacitor connecting terminal
60-62	P13-P11	Input	Key strobe signal
63	P10/INTO	Input	Ground
64	P33	Output	Not used

VHiLC7880M/-1

Pin No.	Terminal Name	Input/output	Function
1	CH1 OUT	Output	CH1 output terminal
2	Vref H	Input	Reference voltage "H" input
3	NC	–	Not used
4	Vdd	–	Power terminal +5 V
5	WCLK2	Input	Word clock 2 input terminal: internal signal to latch digital audio data (CH1 data) is generated by using fall of WCLK2 when IF is in low level.
6	LRCK	Input	LR clock 2 input terminal: CH1 and CH2 of input digital audio data are indicated.
7	WCLK1	Input	Word clock 1 input terminal: internal signal to latch the digital audio data (CH2 data) is generated by using fall of WCLK1 when IF is in low level.
8	DATA	Input	Digital audio data input terminal
9	BCLK	–	Bit clock terminal
10	Vdd	–	Power terminal, +5 V
11	TST OUT	Output	Output terminal for test: usually open
12, 13	TST1, TST2	Input	Input terminal for test: usually used for grounding
14	IF	–	Interface switching terminal
15	GND	–	Ground
16	Vref L	Input	Reference voltage "L" input
17	GND	–	Ground
18, 19	NC	–	Not used
20	CH2 OUT	Output	CH2 output terminal

 SC-7700CDHMK2

Ⓓ FUNKTIONTABELLE VOM INTEGRIERTEN SCHALTKREISES

RH-IX1465AF

Stift Nr.	Anschlußbe-zeichung	Eingang/ Ausgang	Funktion
1	NC	—	Anschluß nicht belegt
2, 3	P32, P31	Ausgang	Tastenmarkierungssignal
4	P30	Ausgang	Tastenmarkierungssignal
5	P03/S1	Eingang	Dateneingabe: An Stift 96 des IC1 angeschlossen. Die Daten werden gemäß dem SCK- Takteingang eingegeben, wenn der Stift 96 des IC1 hochpegelig ist.
6	P02/SO	Ausgang	Datenausgabe: An Stift 99 des IC1 angeschlossen. Die Daten werden ausgegeben, wenn der Stift 99 des IC1 hochpegelig ist.
7	P01/$\overline{SCK}$	Ausgang	Datenausgabe: Taktsignal ist erforderlich, wenn Daten ausgegeben werden.
8	P63	Ausgang	Datenleitungs- Schaltsignal
9	P62	Ausgang	Laserstrahlsteuerung
10	P61	Eingang	Fernbedienung
11	P60	Eingang	Masse
12	P53	Ausgang	Fernbedienung
13, 14	P52, P51	Ausgang	Schubladenmotor; Öffnen/ Schließen-Ausgangssignal
15	P50	Ausgang	Stummschaltungs-Regelausgangssignal
16	P43	Eingang	Sensorermittlung, ob auf CD umgeschaltet wird oder nicht.
17	P42	Eingang	Detektoreingangssignal für Abtaster
18	P41	Eingang	Schubladenschließungs-Schalteingangssignal
19	P40	Eingang	Schubladenöffnungs-Schalteingangssignal
20, 21	X1, X2	Eingang	Takteingang
22	Vss	—	Masse
23-25	VLC3-VLC1	—	Flüssigkristallanzeige-Spannungseingang-sanschluß
26	VDD	—	Spannungsanschluß
27	COM3	—	Anschluß nicht belegt
28-30	COM2-COMO	Ausgang	Flüssigkristallanzeige-Segmentsignalausgang
31	S23	—	Anschluß nicht belegt
32-54	S22-S0	Ausgang	Flüssigkristallanzeige-Segmentsignal-Ausgangsanschluß
55	INT1	Eingang	Datentransfer-Anforderungsein-gangssignal
56	RESET	Eingng	Mullstellungs-Eingangssignal
57	CL1	—	Zur Takterzeung: Kondensator Verbindungsanschluß
58	VDD	—	Anschluß nicht belegt
59	CL2	—	Zur Takterzeung: Kondensator Verbindungsanschluß
60-62	P13-P11	Eingang	Tastenmarkierungssignal
63	P10/INTO	Eingang	Masse
64	P33	Ausgang	Anschluß nicht belegt

VHiLC7880M/-1

Stift Nr.	Anschlußbe-zeichung	Eingang/ Ausgang	Funktion
1	CH1 OUT	Ausgang	Kanal 1 Ausgangsanschluß
2	Vref H	Eingang	Bezugsspannung "H"-Eingang
3	NC	—	Anschluß nicht belegt
4	Vdd	—	Spannungsanschluß, +5V
5	WCLK2	Eingang	Wort-Takt-2-Eingangsanschluß: Internes Signal, um Digital-Audiodaten (Kanal 1 - Daten) zu erzeugen, indem der Abfall des WCLK2-Signals benutzt wird, wenn die ZF einen niedrigen Signalpegel aufweist.
6	LRCK	Eingang	LR-Takt-2-Ein- gangsanschluß: Kanal 1 und Kanal 2 der Digital-Audio-Eingangsdaten wird angezeigt.
7	WCLK1	Eingang	Wort-Takt-1-Eingangsanschluß: Internes Signal, um Digital-Audiodaten (Kanal 2 - Daten) zu erzeugen, indem der Abfall des WCLK1-Signals benutzt wird, wenn die ZF einen niedrigen Signalpegel aufweist.
8	DATA	Eingang	Digital-Audioda- ten-Eingangsanschluß
9	BCLK	—	Bittakt-Anschluß
10	Vdd	—	Spannungsanschluß, +5V
11	TST OUT	Ausgang	Test-Ausgangsanschluß: normalerweise offen
12, 13	TST1, TST2	Eingang	Test-Eingangsanschluß: Normalerweise für die Erdung verwendet.
14	IF	—	Interface-Schalt- anschluß
15	GND	—	Masse
16	Vref L	Eingang	Bezugsspannung "L"-Eingang
17	GND	—	Masse
18, 19	NC	—	Anschluß nicht belegt
20	CH2 OUT	Ausgang	Kanal 2 Ausgangsanschluß

Ⓕ TABLE DE FONCTIONS DE CI

RH-IX1465AF

N° de broche	Nom de borne	Entrée/sortie	Fonction
1	NC	—	Non utilisée
2, 3	P32, P31	Sortie	Signal de touche de repère
4	P30	Sortie	Signal de touche de repère
5	P03/S1	Entrée	Entrée des données: Connectée à la broche 98 de IC1. Les données sont introduites selon l'entrée d'horloge SCK lorsque la broche 96 du IC 1 est à haut niveau.
6	P02/SO	Sortie	Sortie des données: Connectée à la broche 99 du IC 1. Les données sortent lorsque la broche 97 est à haut niveau.
7	P01/$\overline{SCK}$	Sortie	Sortie des données: Sortie pour le signal d'horloge nécessaire pour les données de transfert.
8	P63	Sortie	Signal de commutation de ligne des données
9	P62	Sortie	Commande de la puissance laser
10	P61	Entrée	Télécommande
11	P60	Entrée	Terre
12	P53	Sortie	Télécommande
13, 14	P52, P51	Sortie	Moteur de plateau. Sortie d'ouverture/fermeture
15	P50	Sortie	Sortie de réglage silencieux
16	P43	Entrée	Détection de la commutation en CD
17	P42	Entrée	Entrée de détection IN du porte-laser.
18	P41	Entrée	Entrée du commutateur de fermeture du tiroir
19	P40	Entrée	Entrée du commutateur d'ouverture de tiroir
20, 21	X1, X2	Entrée	Entrée d'horloge
22	Vss	—	Mise à la terre
23-25	VLC3-VLC1	—	Borne d'entrée d'alimentation LCD
26	VDD	—	Borne d'alimentation
27	COM3	—	Non utilisée
28-30	COM2-COMO	Sortie	Sortie du signal du segment
31	S23	—	Non utilisée
32-54	S22-SO	Sortie	Borne de sortie du signal du segment LCD
55	INT1	Entrée	Entrée de demande de transfert des données
56	RESET	Entrée	Entrée de remise à zéro
57	CL1	—	Pour la génération d'horloge; Borne de connexion du condensateur
58	VDD	—	Non utilisée
59	CL2	—	Pour la génération d'horloge; Borne de connexion du condensateur
60-62	P13-P11	Entrée	Signal de repère de touche
63	P10-INTO	Entrée	Mise à la terre
64	P33	Sortie	Non utilisée

VHiLC7880M/-1

N° de broche	Nom de borne	Entrée/sortie	Fonction
1	CH1 OUT	Sortie	Borne de sortie CH1
2	Vref H	Entrée	Entrée d'une tension "H" de référence
3	NC	—	Non utilisée
4	Vdd	—	Borne d'alimentation +5 V
5	WCLK2	Entrée	Borne d'entrée d'horloge de mot 2; Le signal interne pour basculer les données audionumériques (donnée CH1) est produit par descente de WCLK2 lorsque FIß est au niveau bas.
6	LRCK	Entrée	Borne d'entrée d'horloge LR2: CH1 et CH2 de donnée audionumérique d'entrée sont affichés.
7	WCLK1	Entrée	Borne d'entrée d'horloge de mot 1; Le signal interne pour basculer les données audionumériques (donnée CH2) est produit par descente de WCLK1 lorsque FI est au niveau bas.
8	DATA	Entrée	Borne d'entrée de donnée audionumérique
9	BCLK	—	Borne d'horloge de bit
10	Vdd	—	Borne d'alimentation, +5 V
11	TST OUT	Sortie	Borne de sortie pour essai: Normalement ouverte
12, 13	TST1, TST2	Entrée	Borne d'entrée pour essai: Utilisée normalement pour la mise à la terre
14	IF	—	Borne de la commutation d'interface
15	GND	—	Mise à la terre
16	Vref L	Entrée	Entrée d'une tension de référence "L"
17	GND	—	Non utilisée
18, 19	NC	—	Non utilisée
20	CH2 OUT	Sortie	Borne de sortie CH2

Ⓔ

RH-IX1644AF

Pin No.	Name	Input/Output	Function
1	F1	Output	Key matrix output
2	F2	Output	Key matrix output
3	F3	Output	Key matrix output
4	XOUT	Output	Input/output terminal for built-in clock circuit. Connect the ceramic resonator (2 MHz).
5	XIN	Input	Input/output terminal for built-in clock circuit. Connect the ceramic resonator (2 MHz).
6	CE	Input	Connect to VDD.
7	RESET	Input	Reset input
8	VDD	—	Connect to the power supply (+5 V).
9	CNTR	—	Not used. Connect to GND.
10	INT	Input	Remote control input
11	C	—	Not used. Open
12	G0	Output	X-BASS control output
13	G1	Output	X-BASS control output
14	G2	Output	X-BASS control output
15	G3	Output	Volume up/down speed control output
16	S0	Output	Function control output
17	S1	Output	Function control output
18	S2	Output	Function control output
19	S3	Output	Function control output
20	CNVss	—	Connect to ground.
21	Vss	—	Connect to ground.
22	S4	Output	Function control output
23	S5	Output	Function control output
24	S6	Output	POWER ON/OFF output
25	S7	Output	X-BASS control output
26	D0	Output	Surround control output
27	D1	Output	Surround control output
28	D2	Output	Surround control output
29	D3	Output	Tuner preset up output
30	D4	Output	Tuner preset down output
31	D5	Output	Surround output
32	D6	Output	Audio muting output
33	D7	Output	System muting output
34	D8	Output	Volume down output
35	D9	Output	Volume up output
36	D10	Output	Volume indicator flushing output
37	D11	Input	Remote control input
38	K0	Input	Key matrix input
39	K1	Input	Key matrix input
40	K2	Input	Key matrix input
41	K3	Input	Key matrix input
42	F0	Output	Key matrix output

Ⓓ

RH-IX1644AF

Stift Nr.	Bezeichnung	Eingang/Ausgang	Funktion
1	F1	Ausgang	Tastenmatrixausgang
2	F2	Ausgang	Tastenmatrixausgang
3	F3	Ausgang	Tastenmatrixausgang
4	XOUT	Ausgang	Ein-/Ausgangsklemme für eingebaute Uhrschaltung. Anschluß des keramischen Resonators (2 MHz).
5	XIN	Eingang	Ein-/Ausgangsklemme für eingebaute Uhrschaltung. Anschluß des keramischen Resonators (2 MHz).
6	CE	Eingang	Anschluß an VDD.
7	RESET	Eingang	Nullstellungseingang
8	VDD	—	Anschluß an die Spannungsversorgung (+5 V).
9	CNTR	—	Nicht belegt. Anschluß an GND.
10	INT	Eingang	Fernbedienungseingang
11	C	—	Nicht belegt. Offen
12	G0	Ausgang	X-BASS-Steuerungsausgang
13	G1	Ausgang	X-BASS-Steuerungsausgang
14	G2	Ausgang	X-BASS-Steuerungsausgang
15	G3	Ausgang	Ausgang für schnelle Regelung der Lautstärkeerhöhung/ -verringerung
16	S0	Ausgang	Funktionssteuerungsausgang
17	S1	Ausgang	Funktionssteuerungsausgang
18	S2	Ausgang	Funktionssteuerungsausgang
19	S3	Ausgang	Funktionssteuerungsausgang
20	CNVss	—	Anschluß an Masse.
21	Vss	—	Anschluß an Masse.
22	S4	Ausgang	Funktionssteuerungsausgang
23	S5	Ausgang	Funktionssteuerungsausgang
24	S6	Ausgang	POWER-ON/OFF-Ausgang
25	S7	Ausgang	X-BASS-Steuerungsausgang
26	D0	Ausgang	Surround-Steuerungsausgang
27	D1	Ausgang	Surround-Steuerungsausgang
28	D2	Ausgang	Surround-Steuerungsausgang
29	D3	Ausgang	Aufwärts-Tuner- Voreinstellungsausgang
30	D4	Ausgang	Abwärts-Tuner- Voreinstellungsaugang
31	D5	Ausgang	Surround-Ausgang
32	D6	Ausgang	Stummschaltungsausgang
33	D7	Ausgang	System-Stummschaltungsausgang
34	D8	Ausgang	Lautstärkeverringerung-Ausgang
35	D9	Ausgang	Lautstärkeerhöhung-Ausgang
36	D10	Ausgang	Lautstärke-Blinkanzeige- Ausgang
37	D11	Eingang	Fernbedienungseingang
38	K0	Eingang	Tastenmatrixeingang
39	K1	Eingang	Tastenmatrixeingang
40	K2	Eingang	Tastenmatrixeingang
41	K3	Eingang	Tastenmatrixeingang
42	F0	Ausgang	Tastenmatrixausgang

Ⓕ
RH-IX1644AF

N° de broche	Nom	Entrée/Sortie	Fonction
1	F1	Sortie	Sortie de matrice de touche
2	F2	Sortie	Sortie de matrice de touche
3	F3	Sortie	Sortie de matrice de touche
4	XOUT	Sortie	Borne d'entrée/sortie pour le circuit d'horloge incorporé. Connecter le résonateur céramique (2 MHz).
5	XIN	Entrée	Borne d'entrée/sortie pour le circuit d'horloge incorporé. Connecter le résonateur céramique (2 MHz).
6	CE	Entrée	Connecter à VDD.
7	RESET	Entrée	Entrée de remise à zéro
8	VDD	—	Connecter à l'alimentation (+5 V).
9	CNTR	—	Non utilisée. Relier à la terre.
10	INT	Entrée	Entrée de la télécommande
11	C	—	Non utilisée. Ouverte
12	G0	Sortie	Sortie de commande X-BASS
13	G1	Sortie	Sortie de commande X-BASS
14	G2	Sortie	Sortie de commande X-BASS
15	G3	Sortie	Sortie de commande de vitesse du volume haut/bas
16	S0	Sortie	Sortie de commande de fonction
17	S1	Sortie	Sortie de commande de fonction
18	S2	Sortie	Sortie de commande de fonction
19	S3	Sortie	Sortie de commande de fonction
20	CNVss	—	Connecter à la terre.
21	Vss	—	Connecter à la terre.
22	S4	Sortie	Sortie de commande de fonction
23	S5	Sortie	Sortie de commande de fonction
24	S6	Sortie	Sortie de marche/arrêt
25	S7	Sortie	Sortie de commande X-BASS
26	D0	Sortie	Sortie de commande surround
27	D1	Sortie	Sortie de commande surround
28	D2	Sortie	Sortie de commande surround
29	D3	Sortie	Sortie de présélection du tuner haut
30	D4	Sortie	Sortie de présélection du tuner bas
31	D5	Sortie	Sortie surround
32	D6	Sortie	Sortie de réglage silencieux
33	D7	Sortie	Sortie de réglage silencieux du système
34	D8	Sortie	Sortie de volume bas
35	D9	Sortie	Sortie de volume haut
36	D10	Sortie	Sortie de clignotement du voyant de volume
37	D11	Entrée	Entrée de la télécommande
38	K0	Entrée	Entrée de matrice de touche
39	K1	Entrée	Entrée de matrice de touche
40	K2	Entrée	Entrée de matrice de touche
41	K3	Entrée	Entrée de matrice de touche
42	F0	Sortie	Sortie de matrice de touche

Ⓔ

RH-IX1311AF

Pin No.	Terminal Name	Input/Output	Function
1	d2/c2	Output	Here is produced the segment signal to be applied to LCD panel.
2	Co/bo	Output	Here is produced the segment signal to be applied to LCD panel.
3	fa/ao	Output	Here is produced the segment signal to be applied to LCD panel.
4	ea/ja	Output	Here is produced the segment signal to be applied to LCD panel.
5	com2	Output	Here is produced the common signal to be applied to LCD panel.
6	com1	Output	Here is produced the common signal to be applied to LCD panel.
7	Vdd	–	Power supply of 5V ± 10%.
8	FM VCO	Input	FM local oscillation signal is here applied. When AM pin is selected, this pin automatically goes into Pull-Down mode.
9	AM VCO	Input	AM local oscillation signal is here applied. When FM pin is selected, this pin automatically goes into Pull-Down mode.
10	GND	–	Ground pin
11	E01	Output	PLL error signal is here produced.
12	E02	Output	The signals available at pins E01 and E02 have the same waveform.
13	CE	Input	Chip enable signal At High level: Normal operation At Low level: Back-up operation (to protect memory contents) Stop of PLL function Prohibition of LCD display output.
14	NC	–	No connection
15	Xi	–	4.5 MHz crystal oscillator is here connected.
16	Xo	–	4.5 MHz crystal oscillator is here connected.
17	LSO	Output	Here is produced the signal to enable switching of reception bands.
18	LS1	Output	LS1 LSO Band High High FM Monaural High Low FM Stereo Low High MW Low Low LW
19	MUTE	Output	Here is produced the muting signal to cut possible noises caused when PLL loop is unlocked.
20	Ki4	Output	Return signal from the key matrix is here applied.
21	Ki3	Input	Return signal from the key matrix is here applied.
22	Ki2	Input	Return signal from the key matrix is here applied.
23	Ki1	Input	Return signal from the key matrix is here applied.
24	Ki0	Input	Return signal from the key matrix is here applied.
25	KS4	Output	Here is produced the signal which makes a signal source for the key matrix.
26	KS3	Output	Here is produced the signal which makes a signal source for the key matrix.
27	KS2	Output	Here is produced the signal which makes a signal source for the key matrix.
28	KS1	Output	Here is produced the signal which makes a signal source for the key matrix.
29	KSO	Output	Here is produced the signal which makes a signal source for the key matrix.
30	Dig 1	Output	Here is produced the digit signal.
31	Dig 0	Output	Here is produced the digit signal.
32	FM-IF	Input	IF frequency (10.7 MHz) of FM band is here applied. In auto scan search mode, the presence of a broadcast station is detected by counting of IF frequency.
33	Vdd	–	Power supply of 5V ± 10%
34	AM-IF	Input	IF frequency (450 kHz) of AM band is here applied. In auto scan search mode, the presence of a broadcast station is detected by counting of IF frequency.
35	LCD GND	–	To be connected to ground pin of LCD panel.
36	dc/Cc	Output	Here is produced the segment signal to be applied to LCD panel.
37	ec/gc	Output	Here is produced the segment signal to be applied to LCD panel.
38	fc/bc	Output	Here is produced the segment signal to be applied to LCD panel.
39	d8/ac	Output	Here is produced the segment signal to be applied to LCD panel.
40	dc/C3	Output	Here is produced the segment signal to be applied to LCD panel.
41	g8/f8	Output	Here is produced the segment signal to be applied to LCD panel.
42	a6/e8	Output	Here is produced the segment signal to be applied to LCD panel.
43	f6/b6	Output	Here is produced the segment signal to be applied to LCD panel.
44	e6/g6	Output	Here is produced the segment signal to be applied to LCD panel.
45	d6/c6	Output	Here is produced the segment signal to be applied to LCD panel.
46	a4/a1	Output	Here is produced the segment signal to be applied to LCD panel.
47	f4/b4	Output	Here is produced the segment signal to be applied to LCD panel.
48	e4/g4	Output	Here is produced the segment signal to be applied to LCD panel.
49	d4/c4	Output	Here is produced the segment signal to be applied to LCD panel.
50	a2/d1	Output	Here is produced the segment signal to be applied to LCD panel.
51	f2/b2	Output	Here is produced the segment signal to be applied to LCD panel.
52	e2/g2	Output	Here is produced the segment signal to be applied to LCD panel.

Ⓓ

RH-IX1311AF

STIFT Nr.	BEZEICH-NUNG	EINGANG/ AUSGANG	FUNKTION
1	d_2/c_2	Ausgang	Es wird ein Segmentsignal erzeugt, welches der Flüssigkristallanzeigetafel zugefuhrt wird.
2	c_o/b_o	Ausgang	Es wird ein Segmentsignal erzeugt, welches der Flüssigkristallanzeigetafel zugefuhrt wird.
3	f_a/a_o	Ausgang	Es wird ein Segmentsignal erzeugt, welches der Flüssigkristallanzeigetafel zugefuhrt wird.
4	e_a/j_a	Ausgang	Es wird ein Segmentsignal erzeugt, welches der Flüssigkristallanzeigetafel zugefuhrt wird.
5	com2	Ausgang	Es wird ein Gleichtaktsignal erzeugt, welches der Flüssigkristallanzeigetafel zugeführt wird.
6	com1	Ausgang	Es wird ein Gleichtaktsignal erzeugt, welches der Flüssigkristallanzeigetafel zugeführt wird.
7	Vdd	—	Spannungsversorgung von 5V ± 10%.
8	FM VCO	Eingang	Hier wird das ortliche UKW-Oszillationssignal zugeführt. Wenn der MW-Stift gewahlt wird, wechselt dieser Stift automatisch in die Pull-Down-Betriebsart.
9	AM VCO	Eingang	Hier wird das örtliche MW-Oszillationssignal zugeführt. Wenn der UKW-Stift gewählt wird, wechselt dieser Stift automatisch in die Pull-Down-Betriebsart.
10	GND	—	Massestift
11	EO1	Ausgang	Es wird ein PLL-Fehlersignal erzeugt.
12	EO2	Ausgang	Die an den Stiften EO1 und EO2 vorliegenden Signale weisen die gleiche Wellenform auf.
13	CE	Eingang	Beschnittenes Freigabesignal Bei hohem Pegel: Normalbetrieb Bei niedrigem Pegel: Back-up-Funktion (um Speicherinhalte zu schützen). Beeendigung der PLL-Funktion und Verhinderung der Signalübertragung zur Flüssigkristallanzeige.
14	NC	—	Kein Anschluß
15	Xi	—	Hier ist ein quarzgesteuerter Oszillator (4,5 MHz) angeschlossen.
16	Xo	—	Hier ist ein quarzgesteuerter Oszillator (4,5 MHz) angeschlossen.
17	LSO	Ausgang	Hier wird das zur Schaltung der Empfangsbereiche erforderliche Signal erzeugt.
18	LS1	Ausgang	LS1 LSO Empfangsbereich Hoch Hoch UKW-Mono Hoch Niedrig UKW-Stereo Niedrig Hoch MW Niedrig Niedrig LW
19	MUTE	Ausgang	Hier wird das Stummschaltungssignal erzeugt, um eventuelle Geräusche zu verhindern, wenn die phasenstarre Schleift (PLL) geöffnet ist.
20	Ki4	Ausgang	Hier wird das Rücklaufsignal vom Tastenmatrix zugeführt.
21	Ki3	Eingang	Hier wird das Rücklaufsignal vom Tastenmatrix zugeführt.
22	Ki2	Eingang	Hier wird das Rücklaufsignal vom Tastenmatrix zugeführt.
23	Ki1	Eingang	Hier wird das Rücklaufsignal vom Tastenmatrix zugeführt.
24	KiO	Eingang	Hier wird das Rücklaufsignal vom Tastenmatrix zugeführt.
25	KS4	Ausgang	Hier wird das Signal erzeugt, welches als Signalquelle fur den Tastenmatrix dient.
26	KS3	Ausgang	Hier wird das Signal erzeugt, welches als Signalquelle fur den Tastenmatrix dient.

STIFT Nr.	BEZEICH-NUNG	EINGANG/ AUSGANG	FUNKTION
27	KS2	Ausgang	Hier wird das Signal erzeugt, welches als Signalquelle fur den Tastenmatrix dient.
28	KS1	Ausgang	Hier wird das Signal erzeugt, welches als Signalquelle fur den Tastenmatrix dient.
29	KSO	Ausgang	Hier wird das Signal erzeugt, welches als Signalquelle fur den Tastenmatrix dient.
30	Dig 1	Ausgang	Hier wird das Ziffernsignal erzeugt.
31	Dig 1	Ausgang	Hier wird das Ziffernsignal erzeugt.
32	FM-IF	Eingang	Hier wird die ZF-Frequenz (10,7 MHz) das UKW-Empfangsbereichs zugeführt. Bei der automatischen Suchlauffunktion wird das Vorliegen eines Rundfunksenders durch Zahlen der ZF-Frequenz ermittelt.
33	Vdd	—	Spannungsversorgung von 5V ± 10%
34	AM-IF	Eingang	Hier wird die ZF-Frequenz (450 kHz) des MW-Empfangsbereichs zugeführt. Bei der automatischen Suchlauffunktion wird das Vorliegen eines Rundfunksenders durch Zählen der ZF-Frequenz ermittelt.
35	LCD GND	—	Für den Anschluß des Massestifts an der Flüssigkristallanzeigetafel.
36	d_c/c_c	Ausgang	Es wird ein Segmentsignal erzeugt, welches der Flüssigkristallanzeigetafel zugeführt wird.
37	e_c/g_c	Ausgang	Es wird ein Segmentsignal erzeugt, welches der Flüssigkristallanzeigetafel zugeführt wird.
38	f_c/b_c	Ausgang	Es wird ein Segmentsignal erzeugt, welches der Flüssigkristallanzeigetafel zugeführt wird.
39	d_8/a_c	Ausgang	Es wird ein Segmentsignal erzeugt, welches der Flüssigkristallanzeigetafel zugeführt wird.
40	d_c/c_3	Ausgang	Es wird ein Segmentsignal erzeugt, welches der Flüssigkristallanzeigetafel zugeführt wird.
41	g_8/f_8	Ausgang	Es wird ein Segmentsignal erzeugt, welches der Flüssigkristallanzeigetafel zugeführt wird.
42	a_6/e_8	Ausgang	Es wird ein Segmentsignal erzeugt, welches der Flüssigkristallanzeigetafel zugeführt wird.
43	f_6/b_6	Ausgang	Es wird ein Segmentsignal erzeugt, welches der Flüssigkristallanzeigetafel zugeführt wird.
44	e_6/g_6	Ausgang	Es wird ein Segmentsignal erzeugt, welches der Flüssigkristallanzeigetafel zugeführt wird.
45	d_6/c_6	Ausgang	Es wird ein Segmentsignal erzeugt, welches der Flüssigkristallanzeigetafel zugeführt wird.
46	a_4/a_1	Ausgang	Es wird ein Segmentsignal erzeugt, welches der Flüssigkristallanzeigetafel zugeführt wird.
47	f_4/b_4	Ausgang	Es wird ein Segmentsignal erzeugt, welches der Flüssigkristallanzeigetafel zugeführt wird.
48	e_4/g_4	Ausgang	Es wird ein Segmentsignal erzeugt, welches der Flüssigkristallanzeigetafel zugeführt wird.
49	d_4/c_4	Ausgang	Es wird ein Segmentsignal erzeugt, welches der Flüssigkristallanzeigetafel zugeführt wird.
50	a_1/d_1	Ausgang	Es wird ein Segmentsignal erzeugt, welches der Flüssigkristallanzeigetafel zugeführt wird.
51	f_2/b_2	Ausgang	Es wird ein Segmentsignal erzeugt, welches der Flüssigkristallanzeigetafel zugeführt wird.
52	e_2/g_2	Ausgang	Es wird ein Segmentsignal erzeugt, welches der Flüssigkristallanzeigetafel zugeführt wird.

SC-7700CDHMK2

Ⓕ

RH-IX1311AF

Broche N°	Nom	Entrée/ Sortie	Fonction
1	d_2/c_2	Sortie	Il se produit un signal de segment qui est appliqué au panneau LCD.
2	c_o/b_o	Sortie	Il se produit un signal de segment qui est appliqué au panneau LCD.
3	f_a/a_o	Sortie	Il se produit un signal de segment qui est appliqué au panneau LCD.
4	e_a/j_a	Sortie	Il se produit un signal de segment qui est appliqué au panneau LCD.
5	com2	Sortie	Il se produit un signal commun qui est appliqué au panneau LCD.
6	com1	Sortie	Il se produit un signal commun qui est appliqué au panneau LCD.
7	Vdd	—	Alimentation de 5V ± 10%
8	FM VCO	Entrée	Le signal d'oscillation locale FM est appliqué ici. Quand il s'agit d'une broche AM, celle-ci passe automatiquement au mode ''Pull- Down''.
9	AM VCO	Entrée	Le signal d'oscillation locale AM est appliqué ici. Quand il s'agit d'une broche FM, celle-ci passe automatiquement au mode ''Pull- Down''.
10	GND	—	Broche de mise à la terre
11	E01	Sortie	Le signal d'erreur PLL se produit ici.
12	E02	Sortie	Les signaux disponibles aux broches E01 et E02 ont la même forme d'onde.
13	CE	Entrée	Signal de validation de puce Au niveau haut: Fonctionnement normal Au niveau bas : Fonctionnement de protection (pour protéger les contenus de la mémoire) Arrêt de la fonction PLL Interdiction de la sortie d'affichage LCD.
14	NC	—	Aucune connexion
15	Xi	—	L'oscillateur à cristal de 4,5 MHz est raccordé ici.
16	Xo	—	L'oscillateur à cristal de 4,5 MHz est raccordé ici.
17	LSO	Sortie	Il se produit un signal qui déclenche la commutation des gammes d'ondes.
18	LS1	Sortie	LS1 LSO Gamme Haut Haut FM mono Haut Bas FM stéréo Bas Haut MW (PO) Bas Bas LW (GO)
19	MUTE	Sortie	Il se produit le signal silencieux pour supprimer des parasites eventuels dus au déblocage du bouclage (P.L.L.).
20	Ki4	Sortie	Le signal de retour provenant de la matrice de touche est appliqué ici.
21	Ki3	Entrée	Le signal de retour provenant de la matrice de touche est appliqué ici.
22	Ki2	Entrée	Le signal de retour provenant de la matrice de touche est appliqué ici.
23	Ki1	Entrée	Le signal de retour provenant de la matrice de touche est appliqué ici.

Broche N°	Nom	Entrée/ Sortie	Fonction
24	KiO	Entrée	Le signal de retour provenant de la matrice de touche est appliqué ici.
25	KS4	Sortie	Il se produit le signal qui fait une source de signal pour la matrice de touche.
26	KS3	Sortie	Il se produit le signal qui fait une source de signal pour la matrice de touche.
27	KS2	Sortie	Il se produit le signal qui fait une source de signal pour la matrice de touche.
28	KS1	Sortie	Il se produit le signal qui fait une source de signal pour la matrice de touche.
29	KSO	Sortie	Il se produit le signal qui fait une source de signal pour la matrice de touche.
30	Dig 1	Sortie	Le signal de chiffre se produit ici.
31	Dig 0	Sortie	Le signal de chiffre se produit ici.
32	FM-IF	Entrée	La fréquence FI (10,7 MHz) de la gamme FM est appliquée ici. Dans le mode de recherche de balayage automatique, la présence d'une station émettrice est détectée par le calcul de la fréquence FI.
33	Vdd	—	Alimentation de 5V ± 10%
34	AM-IF	Entrée	La fréquence FI (450 kHz) de la gamme AM est appliquée ici. Dans le mode de recherche de balayage automatique, la présence d'une station émettrice est détectée par le calcul de la fréquence FI.
35	LCD GND	—	À connecter à la broche de mise à la terre du panneau LCD.
36	d_c/c_c	Sortie	Il se produit le signal de segment qui est appliqué au panneau LCD.
37	e_c/g_c	Sortie	Il se produit le signal de segment qui est appliqué au panneau LCD.
38	f_c/b_c	Sortie	Il se produit le signal de segment qui est appliqué au panneau LCD.
39	d_8/a_c	Sortie	Il se produit le signal de segment qui est appliqué au panneau LCD.
40	d_c/c_3	Sortie	Il se produit le signal de segment qui est appliqué au panneau LCD.
41	g_8/f_8	Sortie	Il se produit le signal de segment qui est appliqué au panneau LCD.
42	a_6/e_8	Sortie	Il se produit le signal de segment qui est appliqué au panneau LCD.
43	f_6/b_6	Sortie	Il se produit le signal de segment qui est appliqué au panneau LCD.
44	e_6/g_6	Sortie	Il se produit le signal de segment qui est appliqué au panneau LCD.
45	d_6/c_6	Sortie	Il se produit le signal de segment qui est appliqué au panneau LCD.
46	a_4/a_1	Sortie	Il se produit le signal de segment qui est appliqué au panneau LCD.
47	f_4/b_4	Sortie	Il se produit le signal de segment qui est appliqué au panneau LCD.
48	e_4/g_4	Sortie	Il se produit le signal de segment qui est appliqué au panneau LCD.
49	d_4/c_4	Sortie	Il se produit le signal de segment qui est appliqué au panneau LCD.
50	a_2/d_1	Sortie	Il se produit le signal de segment qui est appliqué au panneau LCD.
51	f_2/b_2	Sortie	Il se produit le signal de segment qui est appliqué au panneau LCD.
52	e_2/g_2	Sortie	Il se produit le signal de segment qui est appliqué au panneau LCD.

Ⓔ
LR37632

Pin No.	Terminal Name	Input/output	Function
1	LOIN	Output	Not used
2	FCON	Output	Not used
3	MUTE	Output	Not used
4	SBCL	Input	Not used
5	SCREQ	Output	Not used
6	SDATA	Output	Not used
7	SSYN	Output	Not used
8 – 15	A0 – A7	Output	Address signal, data signal and input control signal
16	VDD	–	Power terminal
17, 18, 19	A8, A9, $\overline{WE}$	Output	Address signal, data signal and input control signal
20	$\overline{OE}$	Output	Address signal, data signal and input control signal
21	A10	Output	Address signal, data signal and input control signal
22 – 29	D8 – D1	Output	Address signal, data signal and input control signal
30	DEPH	Output	Deemphasis control signal
31, 32	XIN, XOUT	–	Crystal oscillation terminal
33	ϕ4	–	Synchronizing signal output
34	ϕ2	–	Not used
35	SDO	Output	Synchronizing signal output
36	SDSY	Output	Not used
37	882K	–	Synchronizing signal output
38	SWL	Output	Not used
39	SWR	Output	Not used
40	GND	–	Ground
41	LROR	Output	Synchronizing signal output
42	$\overline{T}$/N	Input	Digital filtering ON/OFF switching input
43	$\overline{2C}$/OB	Output	Setting of data format of 16-bit music signal
44 – 59	DA1 – DA16	Output	Not used
60 – 62	TIN1 – TIN3	–	Test terminal
63	ϕS	Output	System clock standard output
64	DFCL	Output	Not used
65	CRCC	Output	Not used
66	VDD	–	Power terminal
67, 68	TEST1 – 2	–	Test terminal
69	C1FL	–	Test terminal
70	DFL	–	Test terminal
71, 72	C1F, C2F	Output	Error state output
73	FCS	Output	Focus servo initial writing signal
74	FZC	Input	Focus point indicating signal
75	FRF	Input	Disk reflected signal
76	HF	Input	HF envelope signal
77	TER	Input	Tracking error signal
78	TROF	Output	Tracking servo operating area switching signal
79	TRGL	Output	Tracking servo gain switching signal
80	TRHD	Output	Tracking error signal level hold signal
81, 82	KP+, KP–	Output	Kick pulse signal to move pickup
83	FEOF	Output	Tracking error signal stop
84, 85	FEM+, –	Output	Field pulse signal to move pickup
86, 87	MCON+, –	Output	Spin servo control signal
88	FD	Output	VCO clock error output
89	PD	Output	Phase comparator output
90	GND	–	Ground
91, 92	VCO, $\overline{VCO}$	Input	Clock oscillation
93	EFMO	Output	Auto-level slice
94	EFMN	Input/Output	Auto-level slice
95	EFMI	Input	Auto-level slice
96	WQ	Output	Q code output
97	R/W	Input	Q code input
98	DOUT	Output	Q code output
99	DIN	Input	Command data input
100	$\overline{SCK}$	Input	Clock input

Ⓓ
LR37632

Stift Nr.	Anschlußbezeichung	Eingang/Ausgang	Funktion
1	LOIN	Ausgang	Auschluß nicht belegt
2	FCON	Ausgang	Auschluß nicht belegt
3	MUTE	Ausgang	Auschluß nicht belegt
4	SBCL	Eingang	Auschluß nicht belegt
5	SCREQ	Ausgang	Auschluß nicht belegt
6	SDATA	Ausgang	Auschluß nicht belegt
7	SSYN	Ausgang	Auschluß nicht belegt
8 – 15	A0 – A7	Ausgang	Adressensignal, Datensignal und Eingangssteuersignal
16	VDD	–	Spannungsanschluß
17, 18, 19	A8, A9, $\overline{WE}$	Ausgang	Adressensignal, Datensignal und Eingangssteuersignal
20	$\overline{OE}$	Ausgang	Adressensignal, Datensignal und Eingangssteuersignal
21	A10	Ausgang	Adressensignal, Datensignal und Eingangssteuersignal
22 – 29	D8 – D1	Ausgang	Adressensignal, Datensignal und Eingangssteuersignal
30	DEPH	Ausgang	Entzerrungssteuersignal
31, 32	XIN, XOUT	–	Quarzschwingungsanschluß
33	ϕ4	–	Synchronsignalausgang
34	ϕ2	–	Anschluß nicht belegt
35	SDO	Ausgang	Synchronsignalausgang
36	SDSY	Ausgang	Anschluß nicht belegt
37	882K	–	Synchronsignalausgang
38	SWL	Ausgang	Anschluß nicht belegt
39	SWR	Ausgang	Anschluß nicht belegt
40	GND	–	Masse
41	LROR	Ausgang	Synchronsignalausgang
42	$\overline{T}$/N	Eingang	Digitalfilterungs-Ein/Aus-Schalteingangssignal
43	$\overline{2C}$/OB	Ausgang	Einstellung des Datenformats für 16-Bit Musiksignal
44 – 59	DA1 – DA16	Ausgang	Anschluß nicht belegt
60 – 62	TIN1 – TIN3	–	Testanschluß
63	ϕS	Ausgang	Systemtakt-Standardausgang
64	DFCL	Ausgang	Anschluß nicht belegt
65	CRCC	Ausgang	Anschluß nicht belegt
66	VDD	–	Spannungsanschluß
67, 68	TEST1 – 2	–	Testanschluß
69	C1FL	–	Testanschluß
70	DFL	–	Testanschluß
71, 72	C1F, C2F	Ausgang	Fehlerstatus-Ausgangssignal
73	FCS	Ausgang	Fokusservo-Anfangsschreibsignal
74	FZC	Eingang	Brennpunkt-Anzeigesignal
75	FRF	Eingang	Disc-Reflexionssignal
76	HF	Eingang	HF-Hüllkurvensignal
77	TER	Eingang	Spurfehlersignal
78	TROF	Ausgang	Spurservo-Funktionsbereichsschaltsignal
79	TRGL	Ausgang	Spurservo-Schaltverstärkungssignal
80	TRHD	Ausgang	Spurfehler-Pegelhaltesignal
81, 82	KP+, KP–	Ausgang	Rückschlagimpulssignal für Abtasterbewegung
83	FEOF	Ausgang	Spurfehlersignalunterbrechung
84, 85	FEM+, –	Ausgang	Feldimpuls zur Abtasterbewegung
86, 87	MCON+, –	Ausgang	Spinservo-Steuersignal
88	FD	Ausgang	Taktfehler-Ausgangssignal für spannungsgesteuerten Oszillator
89	PD	Ausgang	Phasenkomparator-Ausgangssignal
90	GND	–	Masse
91, 92	VCO, $\overline{VCO}$	Eingang	Taktschwingung
93	EFMO	Ausgang	Auto-Pegelbegrenzer
94	EFMN	Eingang/Ausgang	Auto-Pegelbegrenzer
95	EFMI	Eingang	Auto-Pegelbegrenzer
96	WQ	Ausgang	Q-Kode-Ausgang
97	R/W	Eingang	Q-Kode-Eingang
98	DOUT	Ausgang	Q-Kode-Ausgang
99	DIN	Eingang	Gemeinsamer Dateneingang
100	$\overline{SCK}$	Eingang	Takteingang

Ⓕ

LR37632

N° de broche	Nom de borne	Entrée/sortie	Fonction
1	LOIN	Sortie	Non utilisée
2	FCON	Sortie	Non utilisée
3	MUTE	Sortie	Non utilisée
4	SBCL	Entrée	Non utilisée
5	SCREQ	Sortie	Non utilisée
6	SDATA	Sortie	Non utilisée
7	SSYN	Sortie	Non utilisée
8 – 15	A0 – A7	Sortie	Signaux d'adresse, signaux de données et signaux de commande d'entrée
16	VDD	–	Borne d'alimentation
17, 18, 19	A8, A9, $\overline{\text{WE}}$	Sortie	Signaux d'adresse, signaux de données et signaux de commande d'entrée
20	$\overline{\text{OE}}$	Sortie	Signaux d'adresse, signaux de données et signaux de commande d'entrée
21	A10	Sortie	Signaux d'adresse, signaux de données et signaux de commande d'entrée
22 – 29	D8 – D1	Sortie	Signaux d'adresse, signaux de données et signaux de commande d'entrée
30	DEPH	Sortie	Signaux de commande d'atténuation
31, 32	XIN, XOUT	–	Borne d'oscillation à quartz
33	ϕ4	–	Sortie des signaux de synchronisation
34	ϕ2	–	Non utilisée
35	SDO	Sortie	Sortie des signaux de synchronisation
36	SDSY	Sortie	Non utilisée
37	882K	–	Sortie des signaux de synchronisation
38	SWL	Sortie	Non utilisée
39	SWR	Sortie	Non utilisée
40	GND	–	Mise à la terre
41	LROR	Sortie	Sortie des signaux de synchronisation
42	$\overline{\text{T}}$/N	Entrée	Entrée de la commutation marche/arrêt du filtrage numérique
43	$\overline{\text{2C}}$/OB	Sortie	Réglage des signaux audio à 16 bits du format de données
44 – 59	DA1 – DA16	Sortie	Non utilisée
60 – 62	TIN1 – TIN3	–	Borne d'essai
63	ϕS	Sortie	Sortie standard d'horloge du système
64	DFCL	Sortie	Non utilisée
65	CRCC	Sortie	Non utilisée
66	VDD	–	Borne d'alimentation
67, 68	TEST1 – 2	–	Borne d'essai
69	C1FL	–	Borne d'essai
70	DFL	–	Borne d'essai
71, 72	C1F, C2F	Sortie	Sortie d'état d'erreur
73	FCS	Sortie	Signaux d'éariture pour l'initialisation de l'asservissement du foyer
74	FZC	Entrée	Signaux de repérage du foyer
75	FRF	Entrée	Signaux de réflexion de disque
76	HF	Entrée	Signaux d'enveloppe HF
77	TER	Entrée	Signal d'erreur d'alignement
78	TROF	Sortie	Signaux de commutation de la partie d'asservissement pour l'alignement
79	TRGL	Sortie	Signaux de commutation de gain pour l'asservissement d'alignement
80	TRHD	Sortie	Signaux de maintien de niveau pour les signaux d'erreur d'alignement
81, 82	KP+, KP–	Sortie	Signaux d'impulsion "kick" pour déplacer le porte-laser
83	FEOF	Sortie	Arrêt des signaux d'erreur d'alignement
84, 85	FEM+, –	Sortie	Signaux d'impulsion de champ pour déplacer le porte-laser
86, 87	MCON+, –	Sortie	Signaux d'asservissement "spin"
88	FD	Sortie	Sortie pour l'erreur d'horloge VCO
89	PD	Sortie	Sortie pour le comparateur de phases
~~90~~	~~GND~~	~~–~~	~~Mise à la terre~~
91, 92	VCO, $\overline{\text{VCO}}$	Entrée	Oscillation d'horloge
93	EFMO	Sortie	Régulateur automatique du niveau
94	EFMN	Entrée/Sortie	Régulateur automatique du niveau
95	EFMI	Entrée	Régulateur automatique du niveau
96	WQ	Sortie	Sortie du code Q
97	R/W	Entrée	Entrée du code Q
98	DOUT	Sortie	Sortie du code Q
99	DIN	Entrée	Entrée des données de commande
100	$\overline{\text{SCK}}$	Entrée	Entrée pour l'horloge

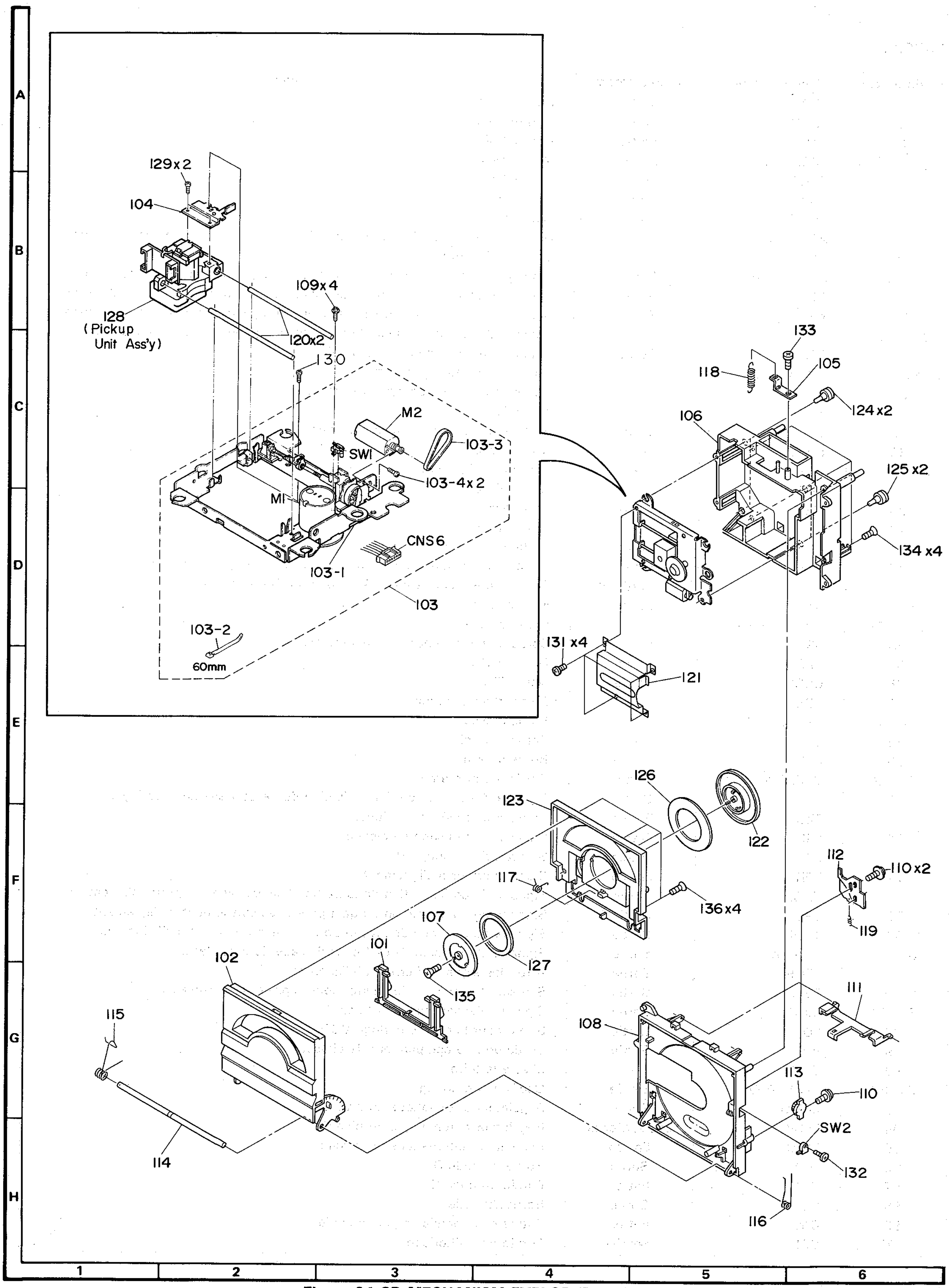

Figure 64 CD MECHANISM EXPLODED VIEW

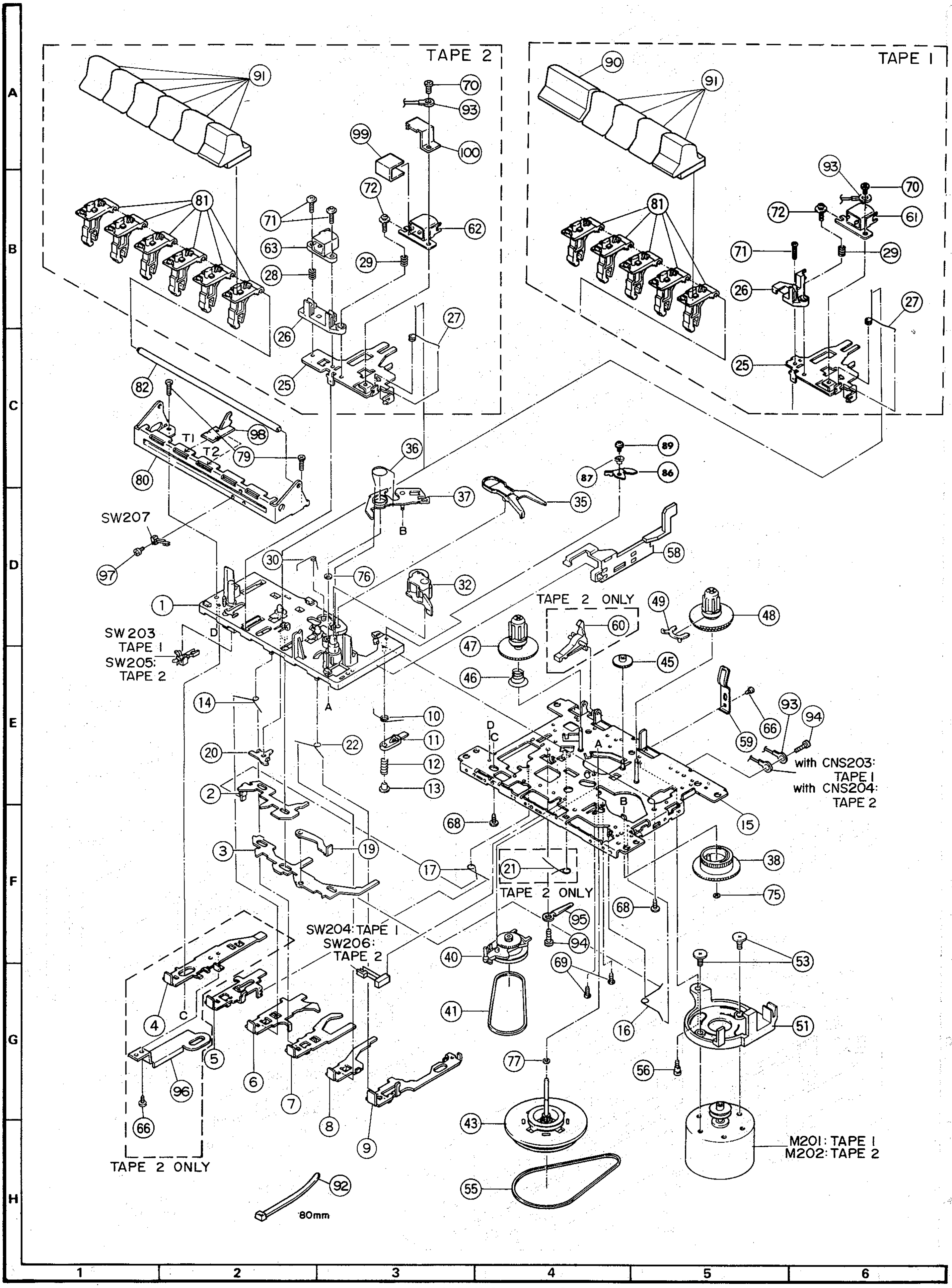

Figure 65 TAPE MECHANISM EXPLODED VIEW

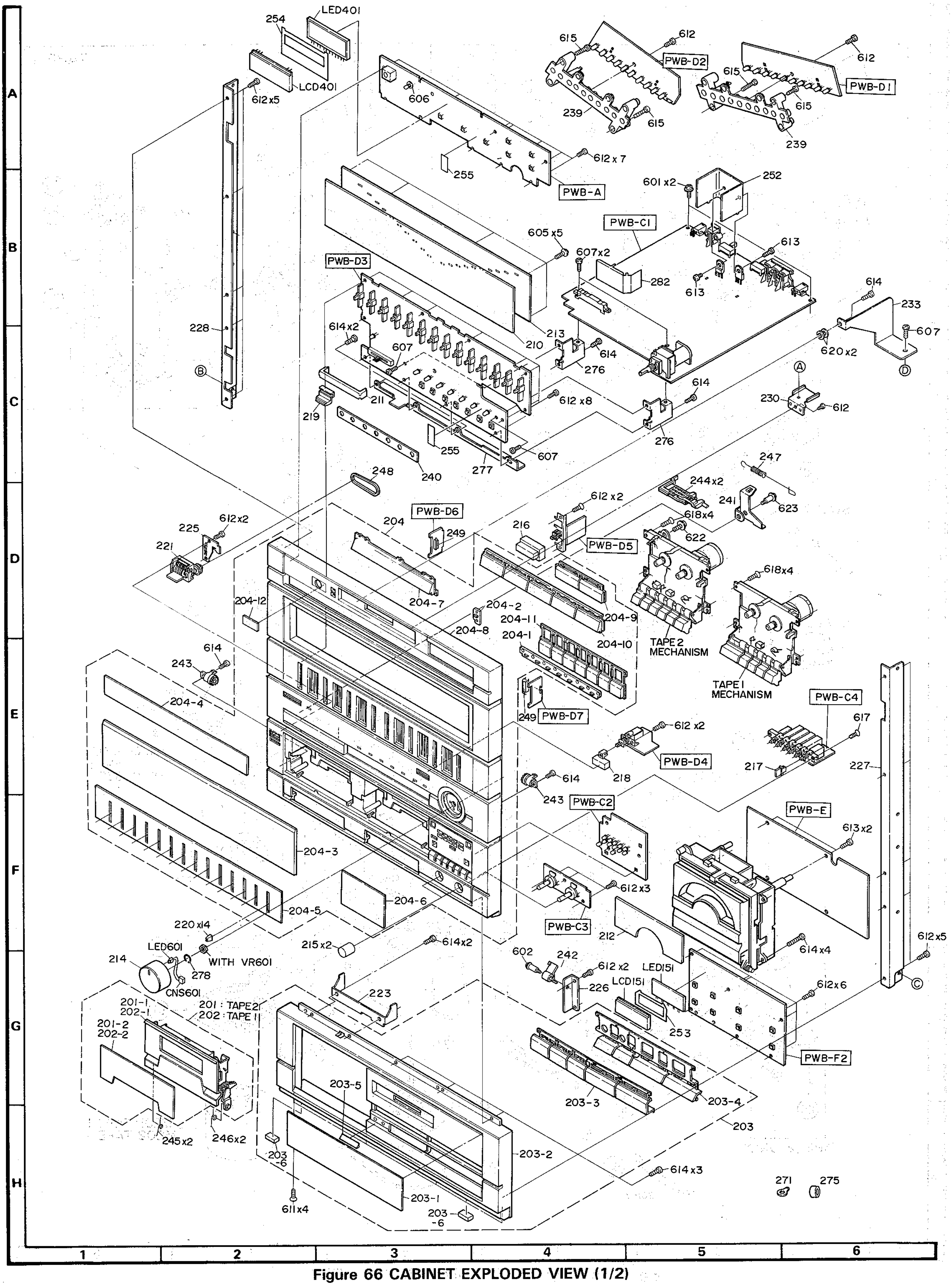

Figure 66 CABINET EXPLODED VIEW (1/2)

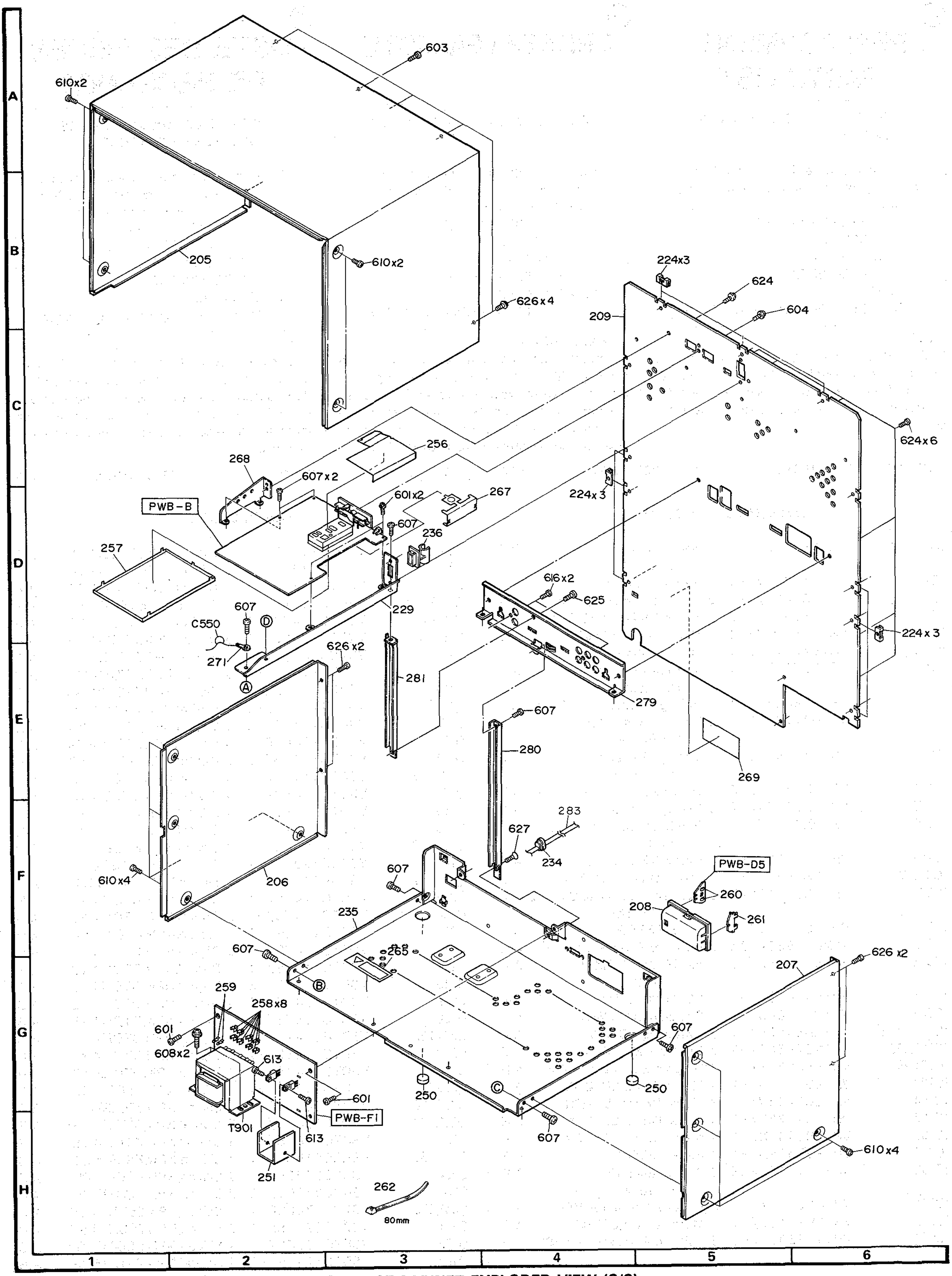

Figure 67 CABINET EXPLODED VIEW (2/2)

Ⓔ
REPLACEMENT PARTS LIST

"HOW TO ORDER REPLACEMENT PARTS"

To have your order filled promptly and correctly, please furnish the following information.

1. MODEL NUMBER
2. REF. NO.
3. PART NO.
4. DESCRIPTION

★MARK:
SPARE PARTS-DELIVERY SECTION

NOTE:
Parts marked with "⚠" are important for maintaining the safety of the set. Be sure to replace these parts with specified ones for maintaining the safety and performance of the set.

Ⓓ
ERSATZTEILLISTE

"BESTELLEN VON ERSATZTEILEN"

Um Ihren Auftrag schnell und richtig ausführen zu können, bitten wir um die folgenden Angaben.

1. MODELLNUMMER
2. REF. NR.
3. TEIL NR.
4. BESCHREIBUNG

★MARKIERUNG:
ERSATZTEILE-LIEFERUNG

ANMERKUNGEN:
Die mit "⚠" bezeichneten Teile sind besonders wichtig für die Aufrechterhaltung der Sicherheit. Beim Wechseln dieser Teile sollten die vorgeschriebenen Teile immer verwendet werden, um sowohl die Sicherheit als auch die Leistung des Gerätes aufrechtzuerhalten.

Ⓕ
LISTE DES PIÈCES DE RECHANGE

"COMMENT COMMANDER DES PIÈCES DE RECHANGE"

Pour voir votre commande exécutée de manière rapide et correcte, veuillez fournir les renseignements suivants.

1. NUMÉRO DU MODÈLE
2. N° DE RÉFÉRENCE
3. N° DE LA PIÈCE
4. DESCRIPTION

★REMAROUE:
Pieces de rechange-Section de livraison

NOTE:
Les pièces portant la marque "⚠" sont particulièrement importantes pour le maintien de la sécurité. S'assurer de les remplacer par des pièces du numéro de pièce spécifié pour maintenir la sécurité et la performance de l' appareil.

INTEGRATED CIRCUITS

REF.NO.	PART NO.	★	DESCRIPTION	CODE
IC1	VHiLR37632/-1	J	Servo/Signal Control, LR37632	BA
IC2	VHiLA9201M/-1	J	Servo Amp.,LA9201M	AN
IC3	VHiLC7880//-1	J	D/A Converter,LC7880	AN
IC4	RH-iX1312AFZZ	J	16K-bit RAM,LH5116-20	AR
IC5,6	VHiBA4558//-1	J	Buffer Amp.,BA4558	AD
IC8,9	VHiLA6510//-1	J	Driver,LA6510	AH
IC11	VHiNJM79L05A1	J	Voltage Regulator, NJM79L05A	AE
IC12	VHiL78N05//-1	J	Voltage Regulator,L78N05	AF
IC13	VHiNJM78L06A1	J	Voltage Regulator, NJM78L06A	AE
IC14	VHiNJM79L06A1	J	Voltage Regulator, NJM79L06A	AE
IC151	RH-iX1465AFZZ	J	Microcomputer,RH-IX1465AF	AU
IC152	RH-iX1525AFZZ	J	CD System Controller	AM
IC201	VHiBA3402//-1	J	Playback Equalizer Amp., BA3402	AG
IC202	VHiTA7719P/-1	J	Dolby NR,TA7719P	AP
IC351,352	VHiLB1403N/-1	J	Meter Driver,LB1403N	AG
IC501	RH-iX1311AFZZ	J	PLL Synthesizer & Control, RH-IX1311AF	AX
IC502	VHiPST529D/-1	J	Reset,PST529	AF
IC503	RRMCU0063AFZZ	J	Receiver,Remote Control	AL
IC521	VHiLA1265S/-1	J	FM IF/Det & AM IF, LA1265S	AU
IC551	VHiLA3401//-1	J	FM MPX.,LA3401	AK
IC602	VHiGD4066B/-1	J	Switching,GD4066B	AF
IC603~606	VHiGD4066B/-1	J	Switching,GD4066B	AF
IC607,608	VHiMC4558S/-1	J	OP Amp.,MC4558S	AE
IC701,702	VHiLA3605//-1	J	Graphic Equalizer,LA3605	AH
IC703	VHiLB1423N/-1	J	Meter Driver,LB1423N	AH
IC704	VHiLB1433N/-1	J	Meter Driver,LB1433N	AL
IC705	VHiLB1423N/-1	J	Meter Driver,LB1423N	AH
IC706	VHiLB1433N/-1	J	Meter Driver,LB1433N	AL
IC707	VHiPST529D/-1	J	Reset,PST529	AE
IC708	RH-iX1644AFZZ	J	System Controller, RH-IX1644AF	AP
IC901	VHiM5230L//-1	J	Voltage Regulator,M5230L	AH
IC951	VHiLB1641//-1	J	Motor Driver,LB1641	AF
IC952	VHiM5230L//-1	J	Voltage Regulator,M5230L	AH

TRANSISTORS

REF.NO.	PART NO.	★	DESCRIPTION	CODE
Q3,4	VSDTC114YS/-1	J	Digital,NPN,DTC114 YS	AB
Q5,6	VS2SC1740SR-1	J	Silicon,NPN,2SC1740 SR	AB
Q8	VSDTA114ES/-1	J	Digital,PNP,DTA114 ES	AB
Q9,10	VSDTC114YS/-1	J	Digital,NPN,DTC114 YS	AB
Q12,13	VSDTC114YS/-1	J	Digital,NPN,DTC114 YS	AB
Q15	VSDTC114YS/-1	J	Digital,NPN,DTC114 YS	AB
Q16	VS2SA562-Y/-1	J	Silicon,PNP,2SA562 Y	AC
Q18	VSDTC114YS/-1	J	Digital,NPN,DTC114 YS	AB
Q151	VS2SC1740SR-1	J	Silicon,NPN,2SC1740 SR	AB
Q152	VSDTA114YS/-1	J	Digital,PNP,DTA114 YS	AB
Q153	VSDTC114YS/-1	J	Digital,NPN,DTC114 YS	AB
Q154	VS2SC1740SR-1	J	Silicon,NPN,2SC1740 SR	AB
Q201	VSDTC114YS/-1	J	Digital,NPN,DTC114 YS	AB
Q202,203	VSDTC114YS/-1	J	Digital,NPN,DTC114 YS	AB
Q204	VSDTC114YS/-1	J	Digital,NPN,DTC114 YS	AB
Q205	VSDTC114YS/-1	J	Digital,NPN,DTC114 YS	AB
Q206	VSDTC114YS/-1	J	Digital,NPN,DTC114 YS	AB
Q207,208	VSKTC2878B/-1	J	Silicon,NPN,KTC2878 B	AC
Q209	VS2SC2001-L-1	J	Silicon,NPN,2SC2001 L	AC
Q210,211	VS2SA933SR/-1	J	Silicon,PNP,2SA933 SR	AB
Q212,213	VSDTC114YS/-1	J	Digital,NPN,DTC114 YS	AB
Q214	VSDTC114YS/-1	J	Digital,NPN,DTC114 YS	AB
Q215	VSKSD471CG/-1	J	Silicon,NPN,KSD471 CG	AD
Q216	VSDTC114YS/-1	J	Digital,NPN,DTC114 YS	AB
Q217	VSDTC114YS/-1	J	Digital,NPN,DTC114 YS	AB
Q218	VSDTC114YS/-1	J	Digital,NPN,DTC114 YS	AB
Q219	VSDTC114YS/-1	J	Digital,NPN,DTC114 YS	AB
Q220	VSDTC114YS/-1	J	Digital,NPN,DTC114 YS	AB
Q221,222	VSDTC114YS/-1	J	Digital,NPN,DTC114 YS	AB
Q223	VSDTC114YS/-1	J	Digital,NPN,DTC114 YS	AB
Q224	VSDTC114YS/-1	J	Digital,NPN,DTC114 YS	AB
Q225,226	VSKSC945CL/-1	J	Silicon,NPN,KSC945 CL	AC
Q227,228	VS2SC2603-G-1	J	Silicon,NPN,2SC2603 G	AB
Q229,230	VSDTC114YS/-1	J	Digital,NPN,DTC114 YS	AB
Q231	VSDTC114YS/-1	J	Digital,NPN,DTC114 YS	AB
Q232,233	VSKSC945CL/-1	J	Silicon,NPN,KSC945 CL	AC
Q234	VSKSC945CL/-1	J	Silicon,NPN,KSC945 CL	AC
Q235	VSKSC945CL/-1	J	Silicon,NPN,KSC945 CL	AC
Q351,352	VS2SC1740SR-1	J	Silicon,NPN,2SC1740 SR	AB
Q401	VS2SC1740SR-1	J	Silicon,NPN,2SC1740 SR	AB
Q402	VSKSC838CY/-1	J	Silicon,NPN,KSC838 CY	AC
Q403	VSDTC114YS/-1	J	Digital,NPN,DTC114 YS	AB

REF.NO.	PART NO.	★	DESCRIPTION	CODE
Q404	VSKSC838CY/-1	J	Silicon,NPN,KSC838 CY	AC
Q405～409	VS2SC1740SR-1	J	Silicon,NPN,2SC1740 SR	AB
Q410	VSDTC114YS/-1	J	Digital,NPN,DTC114 YS	AB
Q411,412	VSKSC838CY/-1	J	Silicon,NPN,KSC838 CY	AC
Q413	VSDTC114YS/-1	J	Digital,NPN,DTC114 YS	AB
Q414	VS2SC1740SR-1	J	Silicon,NPN,2SC1740 SR	AB
Q415	VSDTC114YS/-1	J	Digital,NPN,DTC114 YS	AB
Q416	VSKSC945CL/-1	J	Silicon,NPN,KSC945 CL	AC
Q417	VS2SC1740SR-1	J	Silicon,NPN,2SC1740 SR	AB
Q418,419	VS2SA933SR/-1	J	Silicon,PNP,2SA933 SR	AB
Q420	VSDTC114YS/-1	J	Digital,NPN,DTC114 YS	AB
Q421	VS2SA933SR/-1	J	Silicon,PNP,2SA933 SR	AB
Q422	VSDTC114YS/-1	J	Digital,NPN,DTC114 YS	AB
Q510～512	VS2SA933SR/-1	J	Silicon,PNP,2SA933 SR	AB
Q601	VSDTA114ES/-1	J	Digital,PNP,DTA114 ES	AB
Q602	VSDTA114ES/-1	J	Digital,PNP,DTA114 ES	AB
Q603～605	VSDTA114ES/-1	J	Digital,PNP,DTA114 ES	AB
Q606	VSDTC114YS/-1	J	Digital,NPN,DTC114 YS	AB
Q607	VSDTA114ES/-1	J	Digital,PNP,DTA114 ES	AB
Q608,609	VSDTC114YS/-1	J	Digital,NPN,DTC114 YS	AB
Q610	VSDTA114ES/-1	J	Digital,PNP,DTA114 ES	AB
Q611～614	VSKTC2878B/-1	J	Silicon,NPN,KTC2878 B	AC
Q615	VS2SA933SR/-1	J	Silicon,PNP,2SA933 SR	AB
Q616	VSDTA114ES/-1	J	Digital,PNP,DTA114 ES	AB
Q701～704	VSKSC945CL/-1	J	Silicon,NPN,KSC945 CL	AC
Q705,706	VS2SC1740SR-1	J	Silicon,NPN,2SC1740 SR	AB
Q707	VSKSC945CL/-1	J	Silicon,NPN,KSC945 CL	AC
Q901	VSDTC114YS/-1	J	Digital,NPN,DTC114 YS	AB
Q902	VS2SD2061F/-1	J	Silicon,NPN,2SD2061 F	AG
Q903	VS2SB1185F/-1	J	Silicon,PNP,2SB1185 F	AK
Q904	VS2SC1740SR-1	J	Silicon,NPN,2SC1740 SR	AB
Q951	VSDTC144WS/-1	J	Digital,NPN,DTC144 WS	AB
Q952	VSKSD471CG/-1	J	Silicon,NPN,KSD471 CG	AD
Q953,954	VS2SC1740SR-1	J	Silicon,NPN,2SC1740 SR	AB
Q955	VS2SB1185F/-1	J	Silicon,PNP,2SB1185 F	AK
Q956	VS2SD1761F/-1	J	Silicon,NPN,2SD1761 F	AD

DIODES

REF.NO.	PART NO.	★	DESCRIPTION	CODE
D1	VHD1SS133//-1	J	Silicon,1SS133	AA
D3～9	VHD1SS133//-1	J	Silicon,1SS133	AA
D10	VHCSVC203//3F	J	Silicon,SVC203	AD
D13,14	VHD1SS133//-1	J	Silicon,1SS133	AA
D151～157	VHD1SS133//-1	J	Silicon,1SS133	AA
D201～204	VHD1SS133//-1	J	Silicon,1SS133	AA
D205	VHD1SS133//-1	J	Silicon,1SS133	AA
D206,207	VHD1SS133//-1	J	Silicon,1SS133	AA
D208～210	VHD1SS133//-1	J	Silicon,1SS133	AA
D211,212	VHD1SS133//-1	J	Silicon,1SS133	AA
D213,214	VHD1SS133//-1	J	Silicon,1SS133	AA
D215	VHD1SS133//-1	J	Silicon,1SS133	AA
D216,217	VHD1SS133//-1	J	Silicon,1SS133	AA
D218,219	VHD1SS133//-1	J	Silicon,1SS133	AA
D220～222	VHD1SS133//-1	J	Silicon,1SS133	AA
D223	VHD1SS133//-1	J	Silicon,1SS133	AA
D224	VHD1SS133//-1	J	Silicon,1SS133	AA
D225	VHD1SS133//-1	J	Silicon,1SS133	AA
D226	VHD1SS133//-1	J	Silicon,1SS133	AA
D401～415	VHD1SS133//-1	J	Silicon,1SS133	AA
D515	VHD1SS133//-1	J	Silicon,1SS133	AA
D516	VHD1SS108//-1	J	Silicon,1SS108	AB
D517～523	VHD1SS133//-1	J	Silicon,1SS133	AA
D525,526	VHD1SS133//-1	J	Silicon,1SS133	AA
D601～608	VHD1SS133//-1	J	Silicon,1SS133	AA
D701,702	VHD1SS133//-1	J	Silicon,1SS133	AA
D704,705	VHD1SS133//-1	J	Silicon,1SS133	AA
D901～905	VHD1SS133//-1	J	Silicon,1SS133	AA
D906～909	VHD1N4002//-1	J	Silicon,1N4002	AC
D951,952	VHD1SS133//-1	J	Silicon,1SS133	AA
D953	VHD1SS133//-1	J	Silicon,1SS133	AA
D954	VHDS2VB40F/-1	J	Rectifier,S2VB40F	AF
D955,956	VHD1SS133//-1	J	Silicon,1SS133	AA
LED1	VHPSLH56VCF-1	J	LED, Red, SLH56VC5	AC
LED151	VHPKLS0006S-1	J	LED,Orange,KLS0006S	AT
LED351～356	VHPSLH56MCF-1	J	LED, Green, SLH56MC5	AD
LED357～360	VHPSLH56VCF-1	J	LED, Red, SLH56VC5	AC
LED361	VHPSLH56MCF-1	J	LED, Green, SLH56MC5	AD
LED362	VHPSLH56VCF-1	J	LED, Red, SLH56VC5	AC
LED501	VHPSLH56VC3-1	J	LED,Red,SLH56VC3	AC
LED502	VHPKLS0006S-1	J	LED,Orange,KLS0006S	AT
LED601	VHPSLB72VR3-1	J	LED,SLB72VR3	AD
LED602	VHPSLH56VCF-1	J	LED, Red, SLH56VC5	AC
LED701,702	VHPSLH56MCF-1	J	LED, Green, SLH56MC5	AD
LED703～722	VHPSLH56VCF-1	J	LED, Red, SLH56VC5	AC
LED724～729	VHPSLH56MCF-1	J	LED, Green, SLH56MC5	AD
LED730	VHPSLH56VCF-1	J	LED, Red, SLH56VC5	AC
VD401/402	VHCKV1236Z13F	J	Variable Capacitance, KV1236Z	AL
ZD201,202	VHEMTZ5R1B/-1	J	Zener,5.1V,MTZ5.1B	AB
ZD501	VHEMTZJ5R6B-1	J	Zener,5.6V,MTZJ5.6B	AD
ZD601,602	VHEMTZJ8R2C-1	J	Zener,8.2V,MTZJ8.2C	AD
ZD701	VHEHZ2ALL//-1	J	Zener,2V,HZ2ALL	AB
ZD901	VHEMTZJ5R6B-1	J	Zener,5.6V,MTZJ5.6B	AD
ZD951	VHEHZ4ALL//-1	J	Zener,4V,HZ4ALL	AB
ZD952	VHEMTZJ5R6B-1	J	Zener,5.6V,MTZJ5.6B	AD

FILTERS

REF.NO.	PART NO.	★	DESCRIPTION	CODE
CF401,402	RFiLF0072AFZZ	J	FM IF	AG
CF403	RFiLA0163AFZZ	J	AM IF	AL
CF404	RCRM-0010AFZZ	J	Ceramic,456 kHz	AD
⚠FIL901	RCiLZ0205AFZZ	J	Line Filter	AP
LPF1,2	RFiLL0086AFZZ	J	Low Pass Filter	AE

TRANSFORMER

REF.NO.	PART NO.	★	DESCRIPTION	CODE
⚠T901	RTRNP1574AFZZ	J	Power	BC

COILS

REF.NO.	PART NO.	★	DESCRIPTION	CODE
L1	RCiLB0724AFZZ	J	VCO	AD
L201,202	RCiLZ0217AFZZ	J	6.8 mH	AF
L203,204	RCiLZ0143AFZZ	J	47 mH,Bias Trap	AB
L205	VP-MK471K0000	J	470 μH,Choke	AB
L206	VP-CH101K0000	J	100 μH,Choke	AB
L207,208	RCiLZ0121AFZZ	J	100 μH,Noise Killer	AC
L209,210	RCiLZ0102AFZZ	J	6.8 mH	AC
L401	RBLN-0052AFZZ	J	Balun	AG
L402	RBLN-0051AFZZ	J	Balun	AE
L403	RCiLA1054AFZZ	J	Antenna Trap	AH
L404	RBLN-0053AFZZ	J	Balun	AG
L405	RCiLA0824AFZZ	J	MW Antenna	AE
L406	RCiLA0825AFZZ	J	LW Antenna	AD
L407	RCiLB0797AFZZ	J	MW Oscillation	AC
L408	RCiLB0804AFZZ	J	LW Oscillation	AC
L409	RCiLi0401AFZZ	J	AM IF	AF
L410	RCiLD0108AFZZ	J	FM Detector	AK
L411,412	RCiLL0105AFZZ	J	MPX. Filter	AE
L413	RFiLL0075AFZZ	J	Low Pass Filter	AF
L414	VP-DH5R6K0000	J	5.6 μH,Choke	AB
L415	VP-DH101K0000	J	100 μH,Choke	AB
L416	VP-DH2R2M0000	J	2.2 μH,Choke	AB
L417	VP-DHR22M0000	J	0.22 μH,Choke	AB
L418～420	VP-DH2R2M0000	J	2.2 μH,Choke	AB
L501	VP-DH102K0000	J	1 mH,Choke	AB
L603	VP-DH2R2M0000	J	2.2 μH,Choke	AB
L604	VP-DHR33M0000	J	0.33 μF,Choke	AB
L605,606	VP-CH101K0000	J	100 μH,Choke	AB
L607～609	VP-CH2R2M0000	J	2.2 μH	AB
L701,702	VP-DHR22M0000	J	0.22 μH,Choke	AB

REF.NO.	PART NO.	★	DESCRIPTION	CODE
L703	VP-DH101K0000	J	100 μH,Choke	A B
L704	VP-DH2R2M0000	J	2.2 μH,Choke	A B
L705	VP-DHR22M0000	J	0.22 μH,Choke	A B

CONTROLS

REF.NO.	PART NO.	★	DESCRIPTION	CODE
TC401	RTō-H1159AFZZ	J	20 pF,Trimmer,MW Antenna	A E
TC402	RTō-H1160AFZZ	J	60 pF,Trimmer,LW Antenna	A E
VR1	RVR-M0586AFZZ	J	10 kohm (B),Semi-VR [Focus Gain]	A B
VR2	RVR-M0590AFZZ	J	47 kohms (B),Semi-VR [Tracking Offset]	A B
VR3	RVR-M0592AFZZ	J	100 kohm (B),Semi-VR [Focus Offset]	A B
VR4	RVR-M0592AFZZ	J	100 kohm (B),Semi-VR [Tracking Error Balance]	A B
VR5	RVR-M0586AFZZ	J	10 kohm (B),Semi-VR [Tracking Gain]	A B
VR201,202	RVR-M0854AFZZ	J	20 kohms (B),Semi-VR [Playback Sensitivity]	A C
VR203,204	RVR-M0854AFZZ	J	20 kohms (B),Semi-VR [Bias Current]	A C
VR205	RVR-M0829AFZZ	J	3 kohms (B),Semi-VR [Tape 1 High Speed]	A C
VR206	RVR-M0829AFZZ	J	3 kohms (B),Semi-VR [Tape 1 Normal Speed]	A C
VR207	RVR-M0829AFZZ	J	3 kohms (B),Semi-VR [Tape 2 High Speed]	A C
VR208	RVR-M0829AFZZ	J	3 kohms (B),Semi-VR [Tape 2 Normal Speed]	A C
VR307,308	RVR-M0854AFZZ	J	20 kohms (B),Semi-VR [Record/Playback Sensitivity]	A C
VR351,352	RVR-B0347AFZZ	J	50 kohms (B) [Record Level]	A K
VR401	RVR-M0818AFZZ	J	20 kohms (B),Semi-VR [AM Auto Stop]	A D
VR402	RVR-M0819AFZZ	J	50 kohms (B),Semi-VR [FM Auto Stop]	A C
VR601	RVR-Z0279AFZZ	J	100 kohm (B),Main Volume with Motor [Volume]	A W
VR701~714	RVR-W0037AFZZ	J	100 kohm (G) [Graphic Equalizer]	A E
VR715	RVR-Q0297AFZZ	J	100 kohm (3BM) [Balance]	A L

VIBRATORS

REF.NO.	PART NO.	★	DESCRIPTION	CODE
X1	RCRSB0128AFZZ	J	Crystal,8.6436 MHz	A F
XL151	RCRM-0062AFZZ	J	Ceramic,4 MHz	A G
XL152	RCRSP0051AFZZ	J	Crystal,32.768 kHz	A K
XL501	RCRSB0134AFZZ	J	Crystal,4.5 MHz	A N
XL701	RCRM-0060AFZZ	J	Ceramic,2 MHz	A H

CAPACITORS

There are two types of capacitors available and they can be identified from each other by reading their Part Numbers.

- Ceramic type capacitor;
  A symbol "C" or "K" is given at the 3rd digit of its Part Number like "VCC (or K)······J."
- Semiconductor type capacitor.
  A symbol "T" is given at the 3rd digit of its Part Number like "VCT······J."

The capacitance error of each capacitor is indicated by the symbol given at the 13th digit of the Part Number as follows:"J" (±5%), "K" (±10%), "M" (±20%), "N" (±30%), "C" (±0.25 pF), "D" (±0.5 pF), "Z" (+80−20%).

(Tubular type ceramic capacitor is identified by the symbol TV(TQ/CY) of the part NO. VC00TV(TQ/CY)0000000; this TV(TQ/CY) does not mean the lead wire.)
(Tubular type ceramic capacitor is identified by the symbol MF(MN) of the part NO. VC00MF(MN)0000000; this MF(MN) does not mean the lead wire.)
Unless otherwise specified, electrolytic capacitors are ±20% type.

REF.NO.	PART NO.	★	DESCRIPTION	CODE
C1,2	RC-GZA107AF1C	J	100 μF,16V,Electrolytic	A B
C3,4	RC-GZA107AF1A	J	100 μF,10V,Electrolytic	A B
C7,8	RC-GZA225AF1H	J	2.2 μF,50V,Electrolytic	A B
C9	RC-GZA476AF1C	J	47 μF,16V,Electrolytic	A B
C10	VCKZPA1HF333Z	J	0.033 μF,50V	A A
C13,14	VCCCBT1HH2R7K	J	2.7 pF,50V	A B
C15	VCKZPA1HF333Z	J	0.033 μF,50V	A A
C16	VCKZPA1HF333Z	J	0.033 μF,50V	A A
C17,18	VCTYPA1CX823K	J	0.082 μF,16V	A B
C19,20	RC-GZA106AF1C	J	10 μF,16V,Electrolytic	A B
C21	VCTYBT1CX472M	J	0.0047 μF,16V	A A
C22	VCTYBT1CX472M	J	0.0047 μF,16V	A A
C23,24	VCTYBT1CX682M	J	0.0068 μF,16V	A A
C27,28	VCE9AA1CF106M	J	10 μF,16V,Electrolytic,Non-polar	A B
C29	VCKZPA1HF333Z	J	0.033 μF,50V	A A
C30,31	VCCCBT1HH180J	J	18 pF (CH),50V	A A
C32	VCTYBT1CY103M	J	0.01 μF,16V	A A
C33	VCKYBT1HB471K	J	470 pF,50V	A A
C34	VCTYBT1CY103M	J	0.01 μF,16V	A A
C35,36	RC-GZA105AF1H	J	1 μF,50V,Electrolytic	A B
C37	VCTYPA1EX153K	J	0.015 μF,25V	A A
C38	VCTYBT1CX682M	J	0.0068 μF,16V	A A
C39,40	VCCSBT1HL680J	J	68 pF,50V	A A
C41	VCTYBT1CX152M	J	0.0015 μF,16V	A A
C42	RC-GZA475AF1H	J	4.7 μF,50V,Electrolytic	A B
C43	VCTYBT1CX272M	J	0.0027 μF,16V	A A
C44	VCCSBT1HL560J	J	56 pF,50V	A A
C45	RC-GZA107AF1A	J	100 μF,10V,Electrolytic	A B
C46	RC-GZA476AF1C	J	47 μF,16V,Electrolytic	A B
C47	RC-GZA476AF1C	J	47 μF,16V,Electrolytic	A B
C48,49	VCCSBT1HL270J	J	27 pF,50V	A A
C50	VCTYBT1CY103M	J	0.01 μF,16V	A A
C51	VCKYBT1HB102K	J	0.001 μF,50V	A A
C52	VCTYPA1CX823K	J	0.082 μF,16V	A B
C53	RC-GZA225AF1H	J	2.2 μF,50V,Electrolytic	A B
C54	RC-GZA105AF1H	J	1 μF,50V,Electrolytic	A B
C56	VCKYBT1HB471K	J	470 pF,50V	A A
C57	RC-GZA104AF1H	J	0.1 μF,50V,Electrolytic	A B
C58	RC-GZA226AF1C	J	22 μF,16V,Electrolytic	A B
C59	VCTYPA1EX333K	J	0.033 μF,25V	A A
C60	VCCSBT1HL220J	J	22 pF,50V	A A
C61	RC-GZA104AF1H	J	0.1 μF,50V,Electrolytic	A B
C62	VCTYPA1CX104K	J	0.1 μF,16V	A B
C63	VCKYBT1HB471K	J	470 pF,50V	A A
C64	VCCSBT1HL1R0M	J	1 pF,50V	A B
C65	RC-GZA106AF1C	J	10 μF,16V,Electrolytic	A B
C66	VCCSBT1HL680J	J	68 pF,50V	A A
C67	VCCSBT1HL270J	J	27 pF,50V	A A
C68	VCTYPA1CX104K	J	0.1 μF,16V	A B
C69	VCKYBT1HB102K	J	0.001 μF,50V	A A
C70	VCTYPA1CX104K	J	0.1 μF,16V	A B
C71	RC-GZA225AF1H	J	2.2 μF,50V,Electrolytic	A B
C72	RC-GZA227AF0J	J	220 μF,6.3V,Electrolytic	A B
C73	RC-GZA335AF1H	J	3.3 μF,50V,Electrolytic	A B
C74,78	VCTYBT1CX222M	J	0.0022 μF,16V	A A
C75	RC-GZA476AF1C	J	47 μF,16V,Electrolytic	A B
C76	VCTYPA1CX104K	J	0.1 μF,16V	A B
C77	RC-GZA476AF1C	J	47 μF,16V,Electrolytic	A B
C79,80	VCTYPA1EX123K	J	0.012 μF,25V	A A
C81,82	VCKZPA1HF333Z	J	0.033 μF,50V	A A
C83	VCKYBT1HB101K	J	100 pF,50V	A A
C84,85	VCTYBT1CX122M	J	0.0012 μF,16V	A A
C86	RC-GZA474AF1H	J	0.47 μF,50V,Electrolytic	A A

REF.NO.	PART NO.	★	DESCRIPTION	CODE
C88	RC-GZA476AF1C	J	47 μF,16V,Electrolytic	A B
C89	VCKYBT1HB101K	J	100 pF,50V	A A
C90	RC-GZA476AF1C	J	47 μF,16V,Electrolytic	A B
C91	VCTYPA1EX473K	J	0.047 μF,25V	A A
C103	VCTYPA1CX104K	J	0.1 μF,16V	A B
C151	RC-GZA107AF0J	J	100 μF,6.3V,Electrolytic	A B
C152～154	VCTYBT1CY103M	J	0.01 μF,16V	A A
C155,156	VCCSBT1HL200J	J	20 pF,50V	A A
C157～159	VCKYBT1HB101K	J	100 pF,50V	A A
C160	VCCSBT1HL330J	J	33 pF,50V	A A
C161	RC-GZA105AF1H	J	1 μF,50V,Electrolytic	A B
C162	RC-GZA336AF1C	J	33 μF,16V,Electrolytic	A B
C163	VCTYBT1CY103M	J	0.01 μF,16V	A A
C164,165	VCCSBT1HL330J	J	33 pF,50V	A A
C166	VCKYBT1HB101K	J	100 pF,50V	A A
C167	RC-GZA105AF1H	J	1 μF,50V,Electrolytic	A B
C170	VCTYBT1EF223Z	J	0.022 μF,25V	A A
C201,202	VCTYPA1EX102K	J	0.001 μF,25V	A A
C203,204	VCCSPA1HL821J	J	820 pF,50V	A A
C205,206	VCCSPA1HL101J	J	100 pF,50V	A A
C207,208	RC-GZA476AF1C	J	47 μF,16V,Electrolytic	A B
C209,210	VCCSPA1HL101J	J	100 pF,50V	A A
C211	RC-GZA476AF1C	J	47 μF,16V,Electrolytic	A B
C212	RC-GZA106AF1H	J	10 μF,50V,Electrolytic	A B
C213	VCQYKA1HM103J	J	0.01 μF,50V,Mylar	A B
C214	VCQYKA1HM103J	J	0.01 μF,50V,Mylar	A B
C215,216	VCKZPA1HF473Z	J	0.047 μF,50V	A A
C217	VCKZPA1HF223Z	J	0.022 μF,50V	A A
C218	RC-GZA107AF1C	J	100 μF,16V,Electrolytic	A B
C219,220	RC-GZA335AF1H	J	3.3 μF,50V,Electrolytic	A B
C221,222	VCQYKA1HM153J	J	0.015 μF,50V,Mylar	A B
C223,224	VCQYKA1HM103J	J	0.01 μF,50V,Mylar	A B
C225	RC-GZA106AF1H	J	10 μF,50V,Electrolytic	A B
C226	RC-GZA107AF1C	J	100 μF,16V,Electrolytic	A B
C227,228	VCCSPA1HL391J	J	390 pF,50V	A A
C229,230	RC-GZA474AF1H	J	0.47 μF,50V,Electrolytic	A A
C231	RC-GZA335AF1H	J	3.3 μF,50V,Electrolytic	A B
C232	RC-GZA335AF1H	J	3.3 μF,50V,Electrolytic	A B
C233	VCQYKA1HM182J	J	0.0018 μF,50V,Mylar	A B
C234	VCQYKA1HM182J	J	0.0018 μF,50V,Mylar	A B
C235,236	VCQYKA1HM333J	J	0.033 μF,50V,Mylar	A B
C237	RC-GZA106AF1H	J	10 μF,50V,Electrolytic	A B
C238	RC-GZA106AF1H	J	10 μF,50V,Electrolytic	A B
C239	VCQYKA1HM472J	J	0.0047 μF,50V,Mylar	A A
C240	VCQYKA1HM472J	J	0.0047 μF,50V,Mylar	A B
C241	RC-GZA106AF1H	J	10 μF,50V,Electrolytic	A B
C242	RC-GZA106AF1H	J	10 μF,50V,Electrolytic	A B
C243	VCQYKA1HM473J	J	0.047 μF,50V,Mylar	A B
C244	VCQYKA1HM473J	J	0.047 μF,50V,Mylar	A B
C245,246	RC-GZA104AF1H	J	0.1 μF,50V,Electrolytic	A B
C247,248	RC-GZA334AF1H	J	0.33 μF,50V,Electrolytic	A A
C249	RC-GZA227AF1A	J	220 μF,10V,Electrolytic	A B
C250	RC-GZA476AF1C	J	47 μF,16V,Electrolytic	A B
C251	VCKZPA1HF473Z	J	0.047 μF,50V	A A
C252	VCKZPA1HF473Z	J	0.047 μF,50V	A A
C253,254	VCCSPA1HL330J	J	33 pF,50V	A A
C255,256	VCCSPA1HL221K	J	220 pF,50V	A A
C257,258	VCKYBT1HB561K	J	560 pF,50V	A A
C259	VCQYKA1HM473J	J	0.047 μF,50V,Mylar	A B
C260	VCQPKA2AA822J	J	0.0082 μF,100V, Polypropylene	A A
C261	VCQYKA1HM473J	J	0.047 μF,50V,Mylar	A B
C262	RC-GZA336AF1C	J	33 μF,16V,Electrolytic	A B
C263	RC-GZA227AF1C	J	220 μF,16V,Electrolytic	A B
C264	RC-GZA106AF1H	J	10 μF,50V,Electrolytic	A B
C265	VCKZPA1HF223Z	J	0.022 μF,50V	A A
C266	RC-GZA227AF1C	J	220 μF,16V,Electrolytic	A B
C267	VCKZPA1HF223Z	J	0.022 μF,50V	A A
C269,270	VCQYKA1HM562J	J	0.0056 μF,50V,Mylar	A A
C271,272	VCQYKA1HM103J	J	0.01 μF,50V,Mylar	A B
C273,274	VCQYKA1HM153J	J	0.015 μF,50V,Mylar	A B
C275	RC-GZA335AF1H	J	3.3 μF,50V,Electrolytic	A B
C276	RC-GZA335AF1H	J	3.3 μF,50V,Electrolytic	A B
C277,278	VCQYKA1HM122J	J	0.0012 μF,50V,Mylar	A B
C279,280	VCQYKA1HM392J	J	0.0039 μF,50V,Mylar	A B
C281,282	RC-GZA106AF1H	J	10 μF,50V,Electrolytic	A B
C283,284	RC-GZA105AF1H	J	1 μF,50V,Electrolytic	A B
C285	RC-GZA107AF1C	J	100 μF,16V,Electrolytic	A B
C286	VCKZPA1HF223Z	J	0.022 μF,50V	A A
C287	VCCSPA1HL681J	J	680 pF,50V	A A
C288	VCCSPA1HL331J	J	330 pF,50V	A A
C289	RC-GZA335AF1H	J	3.3 μF,50V,Electrolytic	A B
C351,352	RC-GZA105AF1H	J	1 μF,50V,Electrolytic	A B
C353,354	RC-GZA106AF1H	J	10 μF,50V,Electrolytic	A B
C355	RC-GZA106AF1H	J	10 μF,50V,Electrolytic	A B
C356	VCTYPA1EX473M	J	0.047 μF,25V	A A
C360	RC-GZA105AF1H	J	1 μF,50V,Electrolytic	A B
C401	RC-GZA105AF1H	J	1 μF,50V,Electrolytic	A B
C402	VCKZPA1HF223Z	J	0.022 μF,50V	A A
C402A	VCCSPA1HL221J	J	220 pF,50V	A A
C403	RC-GZA105AF1H	J	1 μF,50V,Electrolytic	A B
C404	VCKZPA1HF223Z	J	0.022 μF,50V	A A
C405	VCCSPA1HL330J	J	33 pF,50V	A A
C406,407	VCKZPA1HF223Z	J	0.022 μF,50V	A A
C409,410	VCKZPA1HF223Z	J	0.022 μF,50V	A A
C411,412	VCKZPA1HF473Z	J	0.047 μF,50V	A A
C413	VCKZPA1HF223Z	J	0.022 μF,50V	A A
C414	RC-GZA105AF1H	J	1 μF,50V,Electrolytic	A B
C415	VCCUPA1HJ4R0C	J	4 pF (UJ),50V	A A
C416,417	VCKZPA1HF473Z	J	0.047 μF,50V	A A
C418	VCCUPA1HJ150J	J	15 pF (UJ),50V	A A
C419	VCCUPA1HJ270J	J	27 pF (UJ),50V	A A
C420	VCCCPA1HH220J	J	22 pF (CH),50V	A A
C421	VCQSMA1HL471J	J	470 pF,50V,Styrol	A A
C422	VCQSMA1HL681J	J	680 pF,50V,Styrol	A A
C423	VCCCPA1HH180J	J	18 pF (CH),50V	A A
C424	VCCUPA1HJ270J	J	27 pF (UJ),50V	A A
C425	VCCCPA1HH221J	J	220 pF (CH),50V	A A
C426	VCKZPA1HF473Z	J	0.047 μF,50V	A A
C427	VCCSPA1HL330J	J	33 pF,50V	A A
C428	VCKZPA1HF223Z	J	0.022 μF,50V	A A
C429	RC-GZA105AF1H	J	1 μF,50V,Electrolytic	A B
C430,431	VCKZPA1HF473Z	J	0.047 μF,50V	A A
C432	VCKZPA1HF473Z	J	0.047 μF,50V	A A
C433,434	RC-GZA105AF1H	J	1 μF,50V,Electrolytic	A B
C434	VCKYPA1HB102K	J	0.001 μF,50V	A A
C435	VCKZPA1HF473Z	J	0.047 μF,50V	A A
C436	RC-GZA106AF1H	J	10 μF,50V,Electrolytic	A B
C437	VCTYBT1CY103M	J	0.01 μF,16V	A A
C438	VCKYPA1HB102K	J	0.001 μF,50V	A A
C439	VCCSPA1HL330J	J	33 pF,50V	A A
C440	RC-GZA107AF1C	J	100 μF,16V,Electrolytic	A B
C441	VCKZPA1HF473Z	J	0.047 μF,50V	A A
C442	VCKZPA1HF223Z	J	0.022 μF,50V	A A
C443	RC-GZA105AF1H	J	1 μF,50V,Electrolytic	A B
C444	RC-GZA106AF1H	J	10 μF,50V,Electrolytic	A B
C445A	RC-GZA105AF1H	J	1 μF,50V,Electrolytic	A B
C445	VCQYKA1HM103J	J	0.01 μF,50V,Mylar	A B
C450	VCKZPA1HF223Z	J	0.022 μF,50V	A A
C451	VCKZPA1HF473Z	J	0.047 μF,50V	A A
C453	VCCSBT1HL680J	J	68 pF,50V	A A
C454	RC-GZA105AF1H	J	1 μF,50V,Electrolytic	A B
C455	RC-GZA224AF1H	J	0.22 μF,50V,Electrolytic	A A
C456	RC-GZA105AF1H	J	1 μF,50V,Electrolytic	A B
C457	RC-GZA106AF1H	J	10 μF,50V,Electrolytic	A B
C458	VCQYKA1HM102J	J	0.001 μF,50V,Mylar	A B
C459	VCQYKA1HM473J	J	0.047 μF,50V,Mylar	A B
C460	RC-GZA105AF1H	J	1 μF,50V,Electrolytic	A B
C461	RC-GZA107AF1C	J	100 μF,16V,Electrolytic	A B
C462	VCKZPA1HF473Z	J	0.047 μF,50V	A A
C463	RC-GZA106AF1H	J	10 μF,50V,Electrolytic	A B
C464	RC-GZA105AF1H	J	1 μF,50V,Electrolytic	A B
C465,466	VCKYBT1HB391K	J	390 pF,50V	A A

REF.NO.	PART NO.	★	DESCRIPTION	CODE
C467,468	RC-GZA105AF1H	J	1 μF,50V,Electrolytic	A B
C469,470	VCTYPA1EX332K	J	0.0033 μF,25V	A A
C472	RC-GZA105AF1H	J	1 μF,50V,Electrolytic	A B
C473	RC-GZA475AF1H	J	4.7 μF,50V,Electrolytic	A B
C474	VCKZPA1HF223Z	J	0.022 μF,50V	A A
C475	VCCSPA1HL101J	J	100 pF,50V	A A
C476	VCQYKA1HM102J	J	0.001 μF,50V,Mylar	A B
C477	VCKZPA1HF223Z	J	0.022 μF,50V	A A
C478	VCKZPA1HF473Z	J	0.047 μF,50V	A A
C479	VCKZPA1HF223Z	J	0.022 μF,50V	A A
C480	VCKZPA1HF103Z	J	0.01 μF,50V	A A
C481	VCKYBT1HB151K	J	150 pF,50V	A A
C482,483	RC-GZA106AF1H	J	10 μF,50V,Electrolytic	A B
C484	VCCSBT1HL220J	J	22 pF,50V	A A
C485,486	VCKZPA1HF223Z	J	0.022 μF,50V	A A
C487	VCKZPA1HF223Z	J	0.022 μF,50V	A A
C490	VCKZPA1HF223Z	J	0.022 μF,50V	A A
C491	VCCSPA1HL101J	J	100 pF,50V	A A
C492	VCKZPA1HF223Z	J	0.022 μF,50V	A A
C493	VCKYBT1HB331K	J	330 pF,50V	A A
C531	VCTYBT1EF223Z	J	0.022 μF,25V	A A
C532	VCTYPA1EX102K	J	0.001 μF,25V	A A
C533	VCTYBT1EF223Z	J	0.022 μF,25V	A A
C534	RC-GZA107AF1A	J	100 μF,10V,Electrolytic	A B
C535	RC-GZA106AF1C	J	10 μF,16V,Electrolytic	A B
C536	VCTYBT1EF223Z	J	0.022 μF,25V	A A
C537~539	VCKYBT1HB102K	J	0.001 μF,50V	A A
C540,541	VCCCBT1HH180J	J	18 pF (CH),50V	A A
C542~546	VCKYBT1HB221K	J	220 pF,50V	A A
C547	VCKZPA1HF473Z	J	0.047 μF,50V	A A
C548	VCCSBT1HL330J	J	33 pF,50V	A A
C550	VCKYPU1HB102K	J	0.001 μF,50V	A A
C551	VCKZPA1HF223Z	J	0.022 μF,50V	A A
C623	VCTYBT1CY103M	J	0.01 μF,16V	A A
C624	VCCSPA1HL221K	J	220 pF,50V	A A
C625,626	VCKZPA1HF473Z	J	0.047 μF,50V	A A
C627,628	RC-GZA106AF1C	J	10 μF,16V,Electrolytic	A B
C629	RC-GZA105AF1H	J	1 μF,50V,Electrolytic	A B
C631,632	VCCSPA1HL100J	J	10 pF,50V	A A
C633,634	VCCSPA1HL221K	J	220 pF,50V	A A
C635,636	RC-GZA336AF1C	J	33 μF,16V,Electrolytic	A B
C637,638	VCCSPA1HL101J	J	100 pF,50V	A A
C639,640	RC-GZA335AF1H	J	3.3 μF,50V,Electrolytic	A B
C641	VCKZPA1HF473Z	J	0.047 μF,50V	A A
C642	VCKZPA1HF473Z	J	0.047 μF,50V	A A
C643,644	RC-GZA105AF1H	J	1 μF,50V,Electrolytic	A B
C647	VCE9AA1CF475M	J	4.7 μF,16V,Electrolytic,Non -Polar	A C
C648	VCKZPA1HF473Z	J	0.047 μF,50V	A A
C649,650	VCKZPA1HF223Z	J	0.022 μF,50V	A A
C651	VCKYBT1HB102K	J	0.001 μF,50V	A A
C652	RC-GZA107AF1C	J	100 μF,16V,Electrolytic	A B
C701	RC-EZY107AF1C	J	100 μF,16V,Electrolytic	A B
C702,703	VCTYPA1EX472K	J	0.0047 μF,25V	A A
C705,706	RC-GZA105AF1H	J	1 μF,50V,Electrolytic	A B
C708,709	RC-GZA105AF1H	J	1 μF,50V,Electrolytic	A B
C709,710	VCKYBT1HB101K	J	100 pF,50V	A A
C711,712	RC-GZA336AF1C	J	33 μF,16V,Electrolytic	A B
C713,714	RC-GZA104AF1H	J	0.1 μF,50V,Electrolytic	A B
C715,716	RC-GZA105AF1H	J	1 μF,50V,Electrolytic	A B
C717,718	VCTYPA1EX333K	J	0.033 μF,25V	A A
C719,720	RC-GZA474AF1H	J	0.47 μF,50V,Electrolytic	A A
C721,722	VCTYPA1EX153K	J	0.015 μF,25V	A A
C723,724	RC-GZA154AF1H	J	0.15 μF,50V,Electrolytic	A A
C725,726	RC-GZA335AF1H	J	3.3 μF,50V,Electrolytic	A B
C727,728	RC-EZY107AF1C	J	100 μF,16V,Electrolytic	A B
C729,730	VCTYBT1EF223Z	J	0.022 μF,25V	A A
C731,732	RC-GZA335AF1H	J	3.3 μF,50V,Electrolytic	A B
C733,734	VCKYBT1HB102K	J	0.001 μF,50V	A A
C735,736	VCTYPA1EX562K	J	0.0056 μF,25V	A A
C737,738	VCTYPA1EX563K	J	0.056 μF,25V	A B
C739,740	VCTYBT1CX222M	J	0.0022 μF,16V	A A
C741,742	VCTYPA1EX223K	J	0.022 μF,25V	A A
C743,744	VCKYBT1HB821K	J	820 pF,50V	A A
C745,746	VCTYPA1EX103K	J	0.01 μF,25V	A A
C747,748	VCKYBT1HB331K	J	330 pF,50V	A A
C749,750	VCTYPA1EX392K	J	0.0039 μF,25V	A B
C751,752	VCKYBT1HB101K	J	100 pF,50V	A A
C753,754	RC-GZA154AF1H	J	0.15 μF,50V,Electrolytic	A A
C755,756	RC-GZA105AF1H	J	1 μF,50V,Electrolytic	A B
C757,758	RC-GZA335AF1H	J	3.3 μF,50V,Electrolytic	A B
C759	RC-GZA105AF1H	J	1 μF,50V,Electrolytic	A B
C760	RC-GZA335AF1H	J	3.3 μF,50V,Electrolytic	A B
C761	RC-GZA105AF1H	J	1 μF,50V,Electrolytic	A B
C762	RC-GZA335AF1H	J	3.3 μF,50V,Electrolytic	A B
C763,764	RC-GZA476AF1C	J	47 μF,16V,Electrolytic	A B
C765	VCKZPA1HF223Z	J	0.022 μF,50V	A A
C766	RC-GZA336AF1C	J	33 μF,16V,Electrolytic	A B
C767	VCKZPA1HF223Z	J	0.022 μF,50V	A A
C768,769	VCCSPA1HL470J	J	47 pF,50V	A A
C770	VCKZPA1HF223Z	J	0.022 μF,50V	A A
C771	RC-GZA476AF1C	J	47 μF,16V,Electrolytic	A B
C773	RC-GZS335AF1H	J	3.3 μF,50V,Electrolytic	A B
C774	RC-GZA335AF1H	J	3.3 μF,50V,Electrolytic	A B
C901,902	RC-GZA107AF1C	J	100 μF,16V,Electrolytic	A B
C903	RC-GZA106AF1H	J	10 μF,50V,Electrolytic	A B
C904	RC-GZA336AF1C	J	33 μF,16V,Electrolytic	A B
C905,906	RC-GZA475AF1H	J	4.7 μF,50V,Electrolytic	A B
C907	RC-GZA336AF1C	J	33 μF,16V,Electrolytic	A B
C908~910	VCKZPA1HF473Z	J	0.047 μF,50V	A A
C911	RC-GZW228AF1E	J	2200 μF,25V,Electrolytic	A F
C912	RC-EZW108AF1E	J	1000 μF,25V,Electrolytic	A C
C913,914	VCKZPA1HF473Z	J	0.047 μF,50V	A A
⚠C915	RC-FZ104EAFZZ	J	0.047 μF,250V,Metallized Plastic	A E
C951	RC-GZA476AF1C	J	47 μF,16V,Electrolytic	A B
C952	RC-GZA106AF1H	J	10 μF,50V,Electrolytic	A B
C952	VCKZPA1HF103Z	J	0.01 μF,50V	A A
C953	RC-GZA336AF1C	J	33 μF,16V,Electrolytic	A B
C954	RC-GZA107AF1C	J	100 μF,16V,Electrolytic	A B
C955	RC-GZA107AF1C	J	100 μF,16V,Electrolytic	A B
C956,957	VCCSPA1HL150K	J	15 pF,50V	A A
C958	RC-GZA106AF1H	J	10 μF,50V,Electrolytic	A B
C959	RC-GZA105AF1H	J	1 μF,50V,Electrolytic	A B
C960	RC-GZA335AF1H	J	3.3 μF,50V,Electrolytic	A B
C965	RC-GZW338AF1V	J	3300 μF,35V,Electrolytic	A H
C966	RC-EZW108AF1V	J	1000 μF,35V,Electrolytic	A F
C967,968	VCKZPA1HF473Z	J	0.047 μF,50V	A A

RESISTORS

(Unless otherwise specfifed, resistors are ±5%,carbon type.)

REF.NO.	PART NO.	★	DESCRIPTION	CODE
R4,5	VRD-ST2CD103J	J	10 kohm,1/6W	A A
R6,7	VRD-ST2CD471J	J	470 ohms,1/6W	A A
R10,11	VRD-ST2CD151J	J	150 ohms,1/6W	A A
R12~15	VRD-ST2CD102J	J	1 kohm,1/6W	A A
R16,17	VRD-ST2CD822J	J	8.2 kohms,1/6W	A A
R18,19	VRD-ST2CD563J	J	56 kohms,1/6W	A A
R20,21	VRD-ST2CD473J	J	47 kohms,1/6W	A A
R22,23	VRD-ST2CD222J	J	2.2 kohms,1/6W	A A
R24,25	VRD-ST2CD104J	J	100 kohm,1/6W	A A
R26	VRD-ST2CD472J	J	4.7 kohms,1/6W	A A
R28	VRD-ST2CD472J	J	4.7 kohms,1/6W	A A
R29,30	VRD-ST2CD223J	J	22 kohms,1/6W	A A
R31	VRD-ST2CD104J	J	100 kohm,1/6W	A A
R32~34	VRD-ST2CD563J	J	56 kohms,1/6W	A A
R35	VRD-ST2CD683J	J	68 kohms,1/6W	A A
R36	VRD-ST2CD225J	J	2.2 Mohms,1/6W	A A
R37	VRD-ST2CD103J	J	10 kohm,1/6W	A A

REF.NO.	PART NO.	★	DESCRIPTION	CODE
R38	VRD-ST2CD221J		J 220 ohms,1/6W	AA
R39	VRD-ST2CD821J		J 820 ohms,1/6W	AA
R40,41	VRD-ST2CD682J		J 6.8 kohms,1/6W	AA
R42～44	VRD-ST2CD103J		J 10 kohm,1/6W	AA
R45	VRD-ST2CD222J		J 2.2 kohms,1/6W	AA
R46	VRD-ST2CD153J		J 15 kohms,1/6W	AA
R47	VRD-ST2CD104J		J 100 kohm,1/6W	AA
R48	VRD-ST2CD274J		J 270 kohms,1/6W	AA
R49	VRD-ST2CD273J		J 27 kohms,1/6W	AA
R50	VRD-ST2CD223J		J 22 kohms,1/6W	AA
R51	VRD-ST2CD222J		J 2.2 kohms,1/6W	AA
R52	VRD-ST2CD331J		J 330 ohms,1/6W	AA
R53	VRD-ST2CD222J		J 2.2 kohms,1/6W	AA
R54	VRD-ST2CD184J		J 180 kohms,1/6W	AA
R55	VRD-ST2CD274J		J 270 kohms,1/6W	AA
R62	VRD-ST2CD224J		J 220 kohms,1/6W	AA
R63	VRD-ST2CD102J		J 1 kohm,1/6W	AA
R64	VRD-ST2CD222J		J 2.2 kohms,1/6W	AA
R65	VRD-ST2CD822J		J 8.2 kohms,1/6W	AA
R66	VRD-ST2CD273J		J 27 kohms,1/6W	AA
R67	VRD-ST2CD471J		J 470 ohms,1/6W	AA
R68	VRD-ST2CD154J		J 150 kohms,1/6W	AA
R69	VRD-ST2CD564J		J 560 kohms,1/6W	AA
R70	VRD-ST2CD124J		J 120 kohms,1/6W	AA
R71	VRD-ST2CD223J		J 22 kohms,1/6W	AA
R72	VRD-ST2CD102J		J 1 kohm,1/6W	AA
R73	VRD-ST2CD681J		J 680 ohms,1/6W	AA
R74	VRD-ST2CD683J		J 68 kohms,1/6W	AA
R75	VRD-ST2CD100J		J 10 ohm,1/6W	AA
R76	VRD-ST2CD683J		J 68 kohms,1/6W	AA
R77	VRD-ST2CD124J		J 120 kohms,1/6W	AA
R78,79	VRD-ST2CD334J		J 330 kohms,1/6W	AA
R80	VRD-ST2CD104J		J 100 kohm,1/6W	AA
R82	VRD-ST2CD471J		J 470 ohms,1/6W	AA
R83	VRD-ST2CD223J		J 22 kohms,1/6W	AA
R84	VRD-ST2CD473J		J 47 kohms,1/6W	AA
R85	VRD-ST2CD154J		J 150 kohms,1/6W	AA
R86	VRD-ST2CD1R2J		J 1.2 ohms,1/6W	AA
R87	VRD-ST2CD2R2J		J 2.2 ohms,1/6W	AA
R88	VRD-ST2CD274J		J 270 kohms,1/6W	AA
R89	VRD-ST2CD273J		J 27 kohms,1/6W	AA
R91	VRD-ST2CD2R2J		J 2.2 ohms,1/6W	AA
R92	VRD-ST2CD472J		J 4.7 kohms,1/6W	AA
R93	VRD-ST2CD123J		J 12 kohms,1/6W	AA
R94	VRD-ST2CD822J		J 8.2 kohms,1/6W	AA
R95	VRD-ST2CD681J		J 680 ohms,1/6W	AA
R96	VRD-ST2CD822J		J 8.2 kohms,1/6W	AA
R97	VRD-ST2CD103J		J 10 kohm,1/6W	AA
R98	VRD-ST2CD224J		J 220 kohms,1/6W	AA
R99,100	VRD-ST2CD2R2J		J 2.2 ohms,1/6W	AA
R101	VRD-ST2CD184J		J 180 kohms,1/6W	AA
R102	VRD-ST2CD333J		J 33 kohms,1/6W	AA
R103	VRD-ST2CD154J		J 150 kohms,1/6W	AA
R104	VRD-ST2CD224J		J 220 kohms,1/6W	AA
R105	VRD-ST2CD823J		J 82 kohms,1/6W	AA
R106	VRD-ST2CD104J		J 100 kohm,1/6W	AA
R107	VRD-ST2CD681J		J 680 ohms,1/6W	AA
R108	VRD-ST2CD473J		J 47 kohms,1/6W	AA
R109	VRD-ST2CD223J		J 22 kohms,1/6W	AA
R110	VRD-ST2CD2R2J		J 2.2 ohms,1/6W	AA
R111	VRD-ST2CD104J		J 100 kohm,1/6W	AA
R112	VRD-ST2CD564J		J 560 kohms,1/6W	AA
R113	VRD-ST2CD104J		J 100 kohm,1/6W	AA
R114	VRD-ST2CD563J		J 56 kohms,1/6W	AA
R115	VRD-ST2CD564J		J 560 kohms,1/6W	AA
R116,117	VRD-ST2CD2R2J		J 2.2 ohms,1/6W	AA
R118	VRD-ST2CD153J		J 15 kohms,1/6W	AA
R119	VRD-ST2CD681J		J 680 ohms,1/6W	AA
R120	VRD-ST2CD221J		J 220 ohms,1/6W	AA
R121	VRD-ST2CD472J		J 4.7 kohms,1/6W	AA
R122	VRD-ST2CD683J		J 68 kohms,1/6W	AA
R123	VRD-ST2CD473J		J 47 kohms,1/6W	AA
R124	VRD-ST2CD103J		J 10 kohm,1/6W	AA
R125	VRD-ST2CD221J		J 220 ohms,1/6W	AA
R129	VRD-ST2CD224J		J 220 kohms,1/6W	AA
R132,133	VRG-ST2EJ2R2J		J 2.2 ohms,1/4W,Fusible	AB
R135,136	VRD-ST2CD472J		J 4.7 kohms,1/6W	AA
R151	VRD-ST2CD101J		J 100 ohm,1/6W	AA
R152～154	VRD-ST2CD103J		J 10 kohm,1/6W	AA
R156,157	VRD-ST2CD103J		J 10 kohm,1/6W	AA
R158～161	VRD-ST2CD102J		J 1 kohm,1/6W	AA
R163	VRD-ST2CD103J		J 10 kohm,1/6W	AA
R165～167	VRD-ST2CD102J		J 1 kohm,1/6W	AA
R168	VRD-ST2CD823J		J 82 kohms,1/6W	AA
R169	VRD-ST2CD103J		J 10 kohm,1/6W	AA
R170	VRD-ST2CD473J		J 47 kohms,1/6W	AA
R171	VRD-ST2CD223J		J 22 kohms,1/6W	AA
R172	VRD-ST2CD103J		J 10 kohm,1/6W	AA
R173,174	VRD-ST2CD102J		J 1 kohm,1/6W	AA
R175	VRD-ST2CD473J		J 47 kohms,1/6W	AA
R176,177	VRD-ST2CD102J		J 1 kohm,1/6W	AA
R179	VRD-ST2CD103J		J 10 kohm,1/6W	AA
R180	VRD-ST2CD473J		J 47 kohms,1/6W	AA
R181	VRD-ST2CD223J		J 22 kohms,1/6W	AA
R182,183	VRD-ST2CD102J		J 1 kohm,1/6W	AA
R184～186	VRD-ST2CD103J		J 10 kohm,1/6W	AA
R187	VRD-ST2CD102J		J 1 kohm,1/6W	AA
R188	VRD-ST2CD473J		J 47 kohms,1/6W	AA
R189	VRD-ST2CD102J		J 1 kohm,1/6W	AA
R201,202	VRD-ST2CD102J		J 1 kohm,1/6W	AA
R203,204	VRD-ST2CD102J		J 1 kohm,1/6W	AA
R205,206	VRD-ST2CD123J		J 12 kohms,1/6W	AA
R207,208	VRD-ST2CD820J		J 82 ohms,1/6W	AA
R209	VRD-ST2CD333J		J 33 kohms,1/6W	AA
R210	VRD-ST2CD333J		J 33 kohms,1/6W	AA
R211	VRD-ST2EE391J		J 390 ohms,1/4W	AA
R212	VRD-ST2CD223J		J 22 kohms,1/6W	AA
R213,214	VRD-ST2CD332J		J 3.3 kohms,1/6W	AA
R215,216	VRD-ST2CD333J		J 33 kohms,1/6W	AA
R217,218	VRD-ST2CD224J		J 220 kohms,1/6W	AA
R219	VRD-ST2CD472J		J 4.7 kohms,1/6W	AA
R220	VRD-ST2CD472J		J 4.7 kohms,1/6W	AA
R221,222	VRD-ST2CD223J		J 22 kohms,1/6W	AA
R223,224	VRD-ST2CD562J		J 5.6 kohms,1/6W	AA
R225,226	VRD-ST2CD223J		J 22 kohms,1/6W	AA
R227	VRD-ST2CD103J		J 10 kohm,1/6W	AA
R228	VRD-ST2CD103J		J 10 kohm,1/6W	AA
R229	VRD-ST2CD473J		J 47 kohms,1/6W	AA
R230	VRD-ST2CD332J		J 3.3 kohms,1/6W	AA
R231	VRD-ST2CD102J		J 1 kohm,1/6W	AA
R232	VRD-ST2CD102J		J 1 kohm,1/6W	AA
R233,234	VRD-ST2CD102J		J 1 kohm,1/6W	AA
R235	VRD-ST2CD473J		J 47 kohms,1/6W	AA
R236	VRD-ST2CD473J		J 47 kohms,1/6W	AA
R237,238	VRD-ST2CD112J		J 1.1 kohms,1/6W	AA
R239	VRD-ST2CD222J		J 2.2 kohms,1/6W	AA
R240	VRD-ST2CD222J		J 2.2 kohms,1/6W	AA
R241	VRD-ST2CD473J		J 47 kohms,1/6W	AA
R242	VRD-ST2EE473J		J 47 kohms,1/4W	AA
R243,244	VRD-ST2CD304J		J 300 kohms,1/6W	AA
R245,246	VRD-ST2CD274J		J 270 kohms,1/6W	AA
R247	VRD-ST2CD223J		J 22 kohms,1/6W	AA
R248	VRD-ST2EE221J		J 220 ohms,1/4W	AA
R249,250	VRD-ST2EE223J		J 22 kohms,1/4W	AA
R250A	VRD-ST2CD153J		J 15 kohms,1/6W	AA
R251	VRD-ST2CD104J		J 100 kohm,1/6W	AA
R252	VRD-ST2CD100J		J 10 ohm,1/6W	AA
R253	VRD-ST2CD562J		J 5.6 kohms,1/6W	AA
R254	VRD-ST2CD332J		J 3.3 kohms,1/6W	AA
R255	VRD-ST2CD104J		J 100 kohm,1/6W	AA

REF.NO.	PART NO.	★	DESCRIPTION	CODE
R256	VRD-ST2CD473J	J	47 kohms,1/6W	AA
R257	VRD-ST2CD223J	J	22 kohms,1/6W	AA
R258	VRD-ST2CD473J	J	47 kohms,1/6W	AA
R259	VRD-ST2CD104J	J	100 kohm,1/6W	AA
R260	VRD-ST2CD562J	J	5.6 kohms,1/6W	AA
R261	VRD-ST2CD332J	J	3.3 kohms,1/6W	AA
R262	VRD-ST2CD103J	J	10 kohm,1/6W	AA
R263	VRD-ST2EE271J	J	270 ohms,1/4W	AA
R264	VRD-ST2CD102J	J	1 kohm,1/6W	AA
R265	VRD-ST2CD103J	J	10 kohm,1/6W	AA
R266	VRD-ST2CD472J	J	4.7 kohms,1/6W	AA
R267	VRD-ST2CD472J	J	4.7 kohms,1/6W	AA
R268	VRD-ST2CD102J	J	1 kohm,1/6W	AA
R269	VRD-ST2CD122J	J	1.2 kohms,1/6W	AA
R270,271	VRD-ST2CD122J	J	1.2 kohms,1/6W	AA
R272	VRD-ST2CD223J	J	22 kohms,1/6W	AA
R273	VRD-ST2EE100J	J	10 ohm,1/4W	AA
R274	VRD-ST2EE100J	J	10 ohm,1/4W	AA
R275,276	VRD-ST2CD152J	J	1.5 kohms,1/6W	AA
R277	VRD-ST2CD102J	J	1 kohm,1/6W	AA
R278	VRD-ST2CD102J	J	1 kohm,1/6W	AA
R279,280	VRD-ST2CD392J	J	3.9 kohms,1/6W	AA
R281,282	VRD-ST2CD182J	J	1.8 kohms,1/6W	AA
R283,284	VRD-ST2CD181J	J	180 ohms,1/6W	AA
R285,286	VRD-ST2CD153J	J	15 kohms,1/6W	AA
R287	VRD-ST2CD272J	J	2.7 kohms,1/6W	AA
R288	VRD-ST2CD272J	J	2.7 kohms,1/6W	AA
R289,290	VRD-ST2CD153J	J	15 kohms,1/6W	AA
R291,292	VRD-ST2CD332J	J	3.3 kohms,1/6W	AA
R293,294	VRD-ST2CD684J	J	680 kohms,1/6W	AA
R295,296	VRD-ST2CD154J	J	150 kohms,1/6W	AA
R297	VRD-ST2CD103J	J	10 kohm,1/6W	AA
R298	VRD-ST2CD103J	J	10 kohm,1/6W	AA
R299	VRD-ST2CD223J	J	22 kohms,1/6W	AA
R300	VRD-ST2CD223J	J	22 kohms,1/6W	AA
R301	VRD-ST2CD472J	J	4.7 kohms,1/6W	AA
R302	VRD-ST2CD472J	J	4.7 kohms,1/6W	AA
R303	VRD-ST2HD151J	J	150 ohms,1/2W	AA
R304,305	VRD-ST2CD223J	J	22 kohms,1/6W	AA
R306	VRD-ST2CD102J	J	1 kohm,1/6W	AA
R307	VRD-ST2CD272J	J	2.7 kohms,1/6W	AA
R308	VRD-ST2CD103J	J	10 kohm,1/6W	AA
R309,310	VRD-ST2CD153J	J	15 kohms,1/6W	AA
R311,312	VRD-ST2CD103J	J	10 kohm,1/6W	AA
R315	VRD-ST2EE271J	J	270 ohms,1/4W	AA
R318	VRD-ST2CD472J	J	4.7 kohms,1/6W	AA
R319	VRD-ST2CD472J	J	4.7 kohms,1/6W	AA
R341,342	VRD-ST2CD153J	J	15 kohms,1/6W	AA
R351,352	VRD-ST2CD153J	J	15 kohms,1/6W	AA
R353	VRD-ST2CD103J	J	10 kohm,1/6W	AA
R354	VRD-ST2CD103J	J	10 kohm,1/6W	AA
R355	VRD-ST2CD821J	J	820 ohms,1/6W	AA
R356～359	VRD-ST2CD821J	J	820 ohms,1/6W	AA
R360	VRD-ST2CD821J	J	820 ohms,1/6W	AA
R361～364	VRD-ST2CD182J	J	1.8 kohms,1/6W	AA
R365	VRD-ST2CD103J	J	10 kohm,1/6W	AA
R366	VRD-ST2CD103J	J	10 kohm,1/6W	AA
R367	VRD-ST2CD103J	J	10 kohm,1/6W	AA
R368	VRD-ST2CD103J	J	10 kohm,1/6W	AA
R369	VRD-ST2CD222J	J	2.2 kohms,1/6W	AA
R401	VRD-ST2CD102J	J	1 kohm,1/6W	AA
R402	VRD-ST2CD124J	J	120 kohms,1/6W	AA
R403	VRD-ST2CD224J	J	220 kohms,1/6W	AA
R404	VRD-ST2CD331J	J	330 ohms,1/6W	AA
R405	VRD-ST2CD472J	J	4.7 kohms,1/6W	AA
R406	VRD-ST2CD334J	J	330 kohms,1/6W	AA
R407	VRD-ST2CD331J	J	330 ohms,1/6W	AA
R408	VRD-ST2CD330J	J	33 ohms,1/6W	AA
R409	VRD-ST2CD470J	J	47 ohms,1/6W	AA
R410,411	VRD-ST2CD331J	J	330 ohms,1/6W	AA
R412	VRD-ST2CD103J	J	10 kohm,1/6W	AA
R413	VRD-ST2CD104J	J	100 kohm,1/6W	AA
R414	VRD-ST2CD220J	J	22 ohms,1/6W	AA
R415	VRD-ST2CD331J	J	330 ohms,1/6W	AA
R416	VRD-ST2CD104J	J	100 kohm,1/6W	AA
R417～421	VRD-ST2CD103J	J	10 kohm,1/6W	AA
R422～424	VRD-ST2CD224J	J	220 kohms,1/6W	AA
R425	VRD-ST2CD104J	J	100 kohm,1/6W	AA
R426	VRD-ST2CD102J	J	1 kohm,1/6W	AA
R427	VRD-ST2CD683J	J	68 kohms,1/6W	AA
R428	VRD-ST2CD181J	J	180 ohms,1/6W	AA
R429	VRD-ST2CD183J	J	18 kohms,1/6W	AA
R430	VRD-ST2CD682J	J	6.8 kohms,1/6W	AA
R431	VRD-ST2CD683J	J	68 kohms,1/6W	AA
R432	VRD-ST2CD272J	J	2.7 kohms,1/6W	AA
R433	VRD-ST2CD103J	J	10 kohm,1/6W	AA
R434	VRD-ST2EE151J	J	150 ohms,1/4W	AA
R435	VRD-ST2CD682J	J	6.8 kohms,1/6W	AA
R436	VRD-ST2CD820J	J	82 ohms,1/6W	AA
R437	VRD-ST2CD822J	J	8.2 kohms,1/6W	AA
R438	VRD-ST2CD102J	J	1 kohm,1/6W	AA
R439	VRD-ST2CD104J	J	100 kohm,1/6W	AA
R440	VRD-ST2CD472J	J	4.7 kohms,1/6W	AA
R441	VRD-ST2CD471J	J	470 ohms,1/6W	AA
R442	VRD-ST2CD334J	J	330 kohms,1/6W	AA
R443	VRD-ST2CD333J	J	33 kohms,1/6W	AA
R444	VRD-ST2CD104J	J	100 kohm,1/6W	AA
R445	VRD-ST2CD103J	J	10 kohm,1/6W	AA
R446	VRD-ST2CD152J	J	1.5 kohms,1/6W	AA
R447	VRD-ST2CD104J	J	100 kohm,1/6W	AA
R448	VRD-ST2CD472J	J	4.7 kohms,1/6W	AA
R449,450	VRD-ST2CD103J	J	10 kohm,1/6W	AA
R451	VRD-ST2CD332J	J	3.3 kohms,1/6W	AA
R452	VRD-ST2CD222J	J	2.2 kohms,1/6W	AA
R453	VRD-ST2CD102J	J	1 kohm,1/6W	AA
R454	VRD-ST2CD392J	J	3.9 kohms,1/6W	AA
R455	VRD-ST2CD273J	J	27 kohms,1/6W	AA
R456	VRD-ST2CD102J	J	1 kohm,1/6W	AA
R457	VRD-ST2CD562J	J	5.6 kohms,1/6W	AA
R458	VRD-ST2CD153J	J	15 kohms,1/6W	AA
R459,460	VRD-ST2CD124J	J	120 kohms,1/6W	AA
R461,462	VRD-ST2CD154J	J	150 kohms,1/6W	AA
R463,464	VRD-ST2CD272J	J	2.7 kohms,1/6W	AA
R465,466	VRD-ST2CD104J	J	100 kohm,1/6W	AA
R467	VRD-ST2CD222J	J	2.2 kohms,1/6W	AA
R468	VRD-ST2CD823J	J	82 kohms,1/6W	AA
R469	VRD-ST2CD102J	J	1 kohm,1/6W	AA
R470	VRD-ST2CD223J	J	22 kohms,1/6W	AA
R471	VRD-ST2CD682J	J	6.8 kohms,1/6W	AA
R472	VRD-ST2CD821J	J	820 ohms,1/6W	AA
R473	VRD-ST2CD222J	J	2.2 kohms,1/6W	AA
R474	VRD-ST2CD223J	J	22 kohms,1/6W	AA
R475	VRD-ST2CD103J	J	10 kohm,1/6W	AA
R476	VRD-ST2CD223J	J	22 kohms,1/6W	AA
R477	VRD-ST2CD104J	J	100 kohm,1/6W	AA
R478	VRD-ST2CD103J	J	10 kohm,1/6W	AA
R479	VRD-ST2CD103J	J	10 kohm,1/6W	AA
R480	VRD-ST2CD104J	J	100 kohm,1/6W	AA
R481	VRD-ST2CD103J	J	10 kohm,1/6W	AA
R482	VRD-ST2CD332J	J	3.3 kohms,1/6W	AA
R483	VRD-ST2CD122J	J	1.2 kohms,1/6W	AA
R550	VRD-ST2CD222J	J	2.2 kohms,1/6W	AA
R551	VRD-ST2EE331J	J	330 ohms,1/4W	AA
R554	VRD-ST2CD222J	J	2.2 kohms,1/6W	AA
R555	VRD-ST2CD102J	J	1 kohm,1/6W	AA
R556～558	VRD-ST2CD105J	J	1 Mohm,1/6W	AA
R559,560	VRD-ST2CD104J	J	100 kohm,1/6W	AA
R561	VRD-ST2CD120J	J	120 ohms,1/6W	AA
R562～566	VRD-ST2CD102J	J	1 kohm,1/6W	AA
R567,568	VRD-ST2CD271J	J	270 ohms,1/6W	AA

REF.NO.	PART NO.	★	DESCRIPTION	CODE
R569,570	VRD-ST2CD1R2J	J	1.2 ohms,1/6W	AA
R571	VRD-ST2CD820J	J	82 ohms,1/6W	AA
R623,624	VRD-ST2CD102J	J	1 kohm,1/6W	AA
R625,626	VRD-ST2CD103J	J	10 kohm,1/6W	AA
R627,628	VRD-ST2CD333J	J	33 kohms,1/6W	AA
R629,630	VRD-ST2CD103J	J	10 kohm,1/6W	AA
R631,632	VRD-ST2CD333J	J	33 kohms,1/6W	AA
R633,634	VRD-ST2CD223J	J	22 kohms,1/6W	AA
R635,636	VRD-ST2CD123J	J	12 kohms,1/6W	AA
R637,638	VRD-ST2CD332J	J	3.3 kohms,1/6W	AA
R639,640	VRD-ST2CD103J	J	10 kohm,1/6W	AA
R641	VRD-ST2CD473J	J	47 kohms,1/6W	AA
R642,643	VRD-ST2CD473J	J	47 kohms,1/6W	AA
R644	VRD-ST2CD473J	J	47 kohms,1/6W	AA
R645,646	VRD-ST2CD102J	J	1 kohm,1/6W	AA
R647	VRD-ST2CD102J	J	1 kohm,1/6W	AA
R648	VRD-ST2CD102J	J	1 kohm,1/6W	AA
R649	VRD-ST2CD102J	J	1 kohm,1/6W	AA
R650	VRD-ST2CD102J	J	1 kohm,1/6W	AA
R651	VRD-ST2CD473J	J	47 kohms,1/6W	AA
R652	VRD-ST2CD102J	J	1 kohm,1/6W	AA
R653	VRD-ST2CD102J	J	1 kohm,1/6W	AA
R654	VRD-ST2CD102J	J	1 kohm,1/6W	AA
R655	VRD-ST2CD102J	J	1 kohm,1/6W	AA
R656,657	VRD-ST2CD561J	J	560 ohms,1/6W	AA
R658	VRD-ST2CD473J	J	47 kohms,1/6W	AA
R659	VRD-ST2CD102J	J	1 kohm,1/6W	AA
R660	VRD-ST2CD222J	J	2.2 kohms,1/6W	AA
R661,662	VRD-ST2CD104J	J	100 kohm,1/6W	AA
R663	VRD-ST2CD183J	J	18 kohms,1/6W	AA
R664	VRD-ST2CD183J	J	18 kohms,1/6W	AA
R665	VRD-ST2CD102J	J	1 kohm,1/6W	AA
R666	VRD-ST2CD102J	J	1 kohm,1/6W	AA
R667,668	VRD-ST2CD224J	J	220 kohms,1/6W	AA
R669,670	VRD-ST2CD101J	J	100 ohm,1/6W	AA
R671	VRD-ST2CD222J	J	2.2 kohms,1/6W	AA
R672	VRD-ST2CD272J	J	2.7 kohms,1/6W	AA
R673,674	VRD-ST2CD183J	J	18 kohms,1/6W	AA
R675	VRD-ST2CD102J	J	1 kohm,1/6W	AA
R676	VRD-ST2CD102J	J	1 kohm,1/6W	AA
R677	VRD-ST2CD272J	J	2.7 kohms,1/6W	AA
R678	VRD-ST2CD272J	J	2.7 kohms,1/6W	AA
R679,680	VRD-ST2CD272J	J	2.7 kohms,1/6W	AA
R681,682	VRD-ST2CD104J	J	100 kohm,1/6W	AA
R683	VRD-ST2CD103J	J	10 kohm,1/6W	AA
R684	VRD-ST2CD103J	J	10 kohm,1/6W	AA
R685,686	VRD-ST2CD472J	J	4.7 kohms,1/6W	AA
R687	VRD-ST2CD272J	J	2.7 kohms,1/6W	AA
R688	VRD-ST2CD473J	J	47 kohms,1/6W	AA
R689	VRD-ST2CD472J	J	4.7 kohms,1/6W	AA
R690	VRD-ST2CD472J	J	4.7 kohms,1/6W	AA
R701	VRD-ST2EE221J	J	220 ohms,1/4W	AA
R702	VRD-ST2CD152J	J	1.5 kohms,1/6W	AA
R703,704	VRD-ST2CD684J	J	680 kohms,1/6W	AA
R705,706	VRD-ST2CD471J	J	470 ohms,1/6W	AA
R707,708	VRD-ST2CD104J	J	100 kohm,1/6W	AA
R709,710	VRD-ST2CD102J	J	1 kohm,1/6W	AA
R711~713	VRD-ST2CD272J	J	2.7 kohms,1/6W	AA
R714	VRD-ST2CD152J	J	1.5 kohms,1/6W	AA
R715~718	VRD-ST2CD223J	J	22 kohms,1/6W	AA
R719,720	VRD-ST2EE221J	J	220 ohms,1/4W	AA
R721,722	VRD-ST2CD472J	J	4.7 kohms,1/6W	AA
R723,724	VRD-ST2CD101J	J	100 ohm,1/6W	AA
R725,726	VRD-ST2CD681J	J	680 ohms,1/6W	AA
R727,728	VRD-ST2CD392J	J	3.9 kohms,1/6W	AA
R729,730	VRD-ST2CD681J	J	680 ohms,1/6W	AA
R731,732	VRD-ST2CD683J	J	68 kohms,1/6W	AA
R733~736	VRD-ST2CD473J	J	47 kohms,1/6W	AA
R737,738	VRD-ST2CD103J	J	10 kohm,1/6W	AA
R739,740	VRD-ST2CD223J	J	22 kohms,1/6W	AA
R741,742	VRD-ST2CD103J	J	10 kohm,1/6W	AA
R743,744	VRD-ST2CD183J	J	18 kohms,1/6W	AA
R745,746	VRD-ST2CD152J	J	1.5 kohms,1/6W	AA
R747,748	VRD-ST2CD823J	J	82 kohms,1/6W	AA
R749~756	VRD-ST2EE561J	J	560 ohms,1/4W	AA
R757,758	VRD-ST2CD122J	J	1.2 kohms,1/6W	AA
R759~765	VRD-ST2CD473J	J	47 kohms,1/6W	AA
R767,768	VRD-ST2CD103J	J	10 kohm,1/6W	AA
R769	VRD-ST2CD222J	J	2.2 kohms,1/6W	AA
R770	VRD-ST2CD821J	J	820 ohms,1/6W	AA
R771	VRD-ST2CD103J	J	10 kohm,1/6W	AA
R772	VRD-ST2CD222J	J	2.2 kohms,1/6W	AA
R773	VRD-ST2CD102J	J	1 kohm,1/6W	AA
R774	VRD-ST2CD473J	J	47 kohms,1/6W	AA
R775	VRD-ST2CD821J	J	820 ohms,1/6W	AA
R776	VRD-ST2CD222J	J	2.2 kohms,1/6W	AA
R777	VRD-ST2CD821J	J	820 ohms,1/6W	AA
R778	VRD-ST2CD105J	J	1 Mohm,1/6W	AA
R779	VRD-ST2CD821J	J	820 ohms,1/6W	AA
R780	VRD-ST2CD101J	J	100 ohm,1/6W	AA
R781,782	VRD-ST2CD473J	J	47 kohms,1/6W	AA
R783,784	VRD-ST2CD101J	J	100 ohm,1/6W	AA
R785,786	VRD-ST2CD331J	J	330 ohms,1/6W	AA
R787~789	VRD-ST2CD101J	J	100 ohm,1/6W	AA
R790,791	VRD-ST2CD101J	J	100 ohm,1/6W	AA
R792,793	VRD-ST2CD101J	J	100 ohm,1/6W	AA
R794~799	VRD-ST2CD331J	J	330 ohms,1/6W	AA
R900	VRD-ST2HD101J	J	100 ohm,1/2W	AA
R901	VRD-ST2HD121J	J	120 ohms,1/2W	AA
R902,903	VRD-ST2CD472J	J	4.7 kohms,1/6W	AA
R904	VRD-ST2CD133J	J	13 kohms,1/6W	AA
R905	VRD-ST2CD153J	J	15 kohms,1/6W	AA
R906	VRD-ST2CD332J	J	3.3 kohms,1/6W	AA
R907	VRD-ST2CD153J	J	15 kohms,1/6W	AA
R908,909	VRD-ST2CD561J	J	560 ohms,1/6W	AA
R910	VRD-ST2CD223J	J	22 kohms,1/6W	AA
R911	VRD-ST2CD272J	J	2.7 kohms,1/6W	AA
R912	VRD-ST2CD105J	J	1 Mohm,1/6W	AA
R913	VRD-ST2CD101J	J	100 ohm,1/6W	AA
R914,915	VRD-ST2CD333J	J	33 kohms,1/6W	AA
R916	VRD-ST2EE182J	J	1.8 kohms,1/4W	AA
R917	VRD-ST2HD560J	J	56 ohms,1/2W	AA
R918	VRD-ST2HD470J	J	47 ohms,1/2W	AA
R919	VRD-ST2CD102J	J	1 kohm,1/6W	AA
R950	VRD-ST2CD332J	J	3.3 kohms,1/6W	AA
⚠R951	VRG-ST2EJ100J	J	10 ohm,1/4W,Fusible	AB
R952	VRD-ST2CD101J	J	100 ohm,1/6W	AA
R953,954	VRD-ST2CD153J	J	15 kohms,1/6W	AA
⚠R955	VRG-ST2EJ101J	J	100 ohm,1/4W,Fusible	AB
R956	VRD-ST2EE182J	J	1.8 kohms,1/4W	AA
R957	VRD-ST2CD472J	J	4.7 kohms,1/6W	AA
R958	VRD-ST2CD183J	J	18 kohms,1/6W	AA
R959	VRD-ST2CD332J	J	3.3 kohms,1/6W	AA
R960	VRD-ST2CD103J	J	10 kohm,1/6W	AA
R961,962	VRD-ST2CD561J	J	560 ohms,1/6W	AA
R963	VRD-ST2CD472J	J	4.7 kohms,1/6W	AA
R964	VRD-ST2HD221J	J	220 ohms,1/2W	AA
R965	VRD-ST2CD105J	J	1 Mohm,1/6W	AA
R966	VRD-ST2CD152J	J	1.5 kohms,1/6W	AA
R967	VRD-ST2CD103J	J	10 kohm,1/6W	AA
R968,969	VRD-ST2HD221J	J	220 ohms,1/2W	AA
R970	VRD-ST2CD103J	J	10 kohm,1/6W	AA
R971,972	VRD-ST2CD333J	J	33 kohms,1/6W	AA
R973	VRD-ST2CD473J	J	47 kohms,1/6W	AA
R974	VRD-ST2CD222J	J	2.2 kohms,1/6W	AA

OTHER CIRCUITRY PARTS

REF.NO.	PART NO.	★	DESCRIPTION	CODE
BI151	QCNWN4303AFZZ	J	Connector Ass'y,8-6-2Pin	AN
BI152	QCNWN4304AFZZ	J	Connector Ass'y,6-5Pin	AK

REF.NO.	PART NO.	★	DESCRIPTION	CODE
BI153	QCNWN4305AFZZ	J	Connector Ass'y,6-5Pin	A K
BI304	QCNWN4309AFZZ	J	Connector Ass'y,8-7Pin	A L
BI352	QCNWN4310AFZZ	J	Connector Ass'y,6-6Pin	A M
BI501	QCNWN2768AFZZ	J	Connector Ass'y,9-8Pin	A N
BI502	QCNWN4298AFZZ	J	Connector Ass'y,7-6Pin	A A
BI504	QCNWN3608AFZZ	J	Connector Ass'y,5-6Pin	A H
BI601	QCNWN4297AFZZ	J	Connector Ass'y,4-3Pin	A K
BI602	QCNWN4296AFZZ	J	Connector Ass'y,5-4Pin	A L
BI901	QCNWN4307AFZZ	J	Connector Ass'y,7-6Pin	A M
BI902	QCNWN4306AFZZ	J	Connector Ass'y,7-7Pin	A L
CNP1	QCNCM607GAFZZ	J	Plug,7Pin	A C
CNP2	QCNCM603CAFZZ	J	Plug,3Pin	A B
CNP3	QCNCM605EAFZZ	J	Plug,5Pin	A B
CNP4	QCNCM320EAFZZ	J	Plug,5Pin	A C
CNP6	QCNCM705FAFZZ	J	Plug,6Pin	A B
CNP7	QCNCM687FAFZZ	J	Plug,6Pin	A B
CNP8	QCNCM687HAFZZ	J	Plug,8Pin	A B
CNP9	QCNCM131BAFZZ	J	Plug,2Pin	A C
CNP201	QCNCM742CAFZZ	J	Plug,3Pin	A A
CNP202	QCNCM742EAFZZ	J	Plug,5Pin	A B
CNP203	QCNCM742JAFZZ	J	Plug,9Pin	A B
CNP204	QCNCM742LAFZZ	J	Plug,11Pin	A C
CNP207	QCNCM742FAF04	J	Plug,6Pin	A C
CNP208	QCNCM742GAFZZ	J	Plug,7Pin	A B
CNP305	QCNCM809GAFZZ	J	Plug,7Pin	A D
CNP306,307	QCNCM809KAFZZ	J	Plug,10Pin	A D
CNP401	QCNCM742HAFZZ	J	Plug,8Pin	A B
CNP402	QCNCM476BAFZZ	J	Plug,2Pin	A B
CNP403	QCNCM742CAFZZ	J	Plug,3Pin	A A
CNP404	QCNCM742DAFZZ	J	Plug,4Pin	A A
CNP405	QCNCM742FAFZZ	J	Plug,6Pin	A B
CNP406	QCNCM742BAFZZ	J	Plug,2Pin	A A
CNP601	QCNCM742BAFZZ	J	Plug,2Pin	A A
CNP602	QCNCM742FAFZZ	J	Plug,6Pin	A B
CNP603	QCNCM742BAFZZ	J	Plug,2Pin	A A
CNP901	QCNCM742FAFZZ	J	Plug,6Pin	A B
CNP902	QCNCM742FAF02	J	Plug,6Pin	A B
CNS1	————		Part of Bi902	—
CNS2	————		Part of Bi601	—
CNS3	————		Part of Bi153	—
CNS4	————		Part of Bi152	—
CNS6	QCNWN1761AFZZ	J	Connector Ass'y,6Pin	A D
CNS7A,B	QCNWN1806AFZZ	J	Connector Ass'y,6-6/8-8 Pin	A P
CNS8A,B	————		Part of Ref. No.CNS7A/B	—
CNS9	QCNWN4311AFZZ	J	Connector Ass'y,2Pin	A E
CNS201	QCNWN4299AFZZ	J	Connector Ass'y,3Pin	A H
CNS202	QCNWN4301AFZZ	J	Connector Ass'y,5Pin	A L
CNS203	QCNWN4300AFZZ	J	Connector Ass'y,9Pin	A L
CNS204	QCNWN4302AFZZ	J	Connector Ass'y,11Pin	A N
CNS207	————		Part of Bi352	—
CNS208	————		Part of Bi304	—
CNS303	QCNCW585FAFZZ	J	Connector,6Pin,Wire Trap	A C
CNS304	QCNCW585GAFZZ	J	Connector,7Pin,Wire Trap	A C
CNS305	QCNCW619GAFZZ	J	Socket,7Pin	A D
CNS306	QCNCW619KAFZZ	J	Socket,10Pin	A D
CNS307	QCNCW619KAFZZ	J	Socket,10Pin	A D
CNS401	————		Part of Bi501	—
CNS402	————		Part of MW/LW Loop Antenna	—
CNS403	QCNWN3321AFZZ	J	Connector Ass'y,3Pin	A F
CNS404	————		Part of Bi602	—
CNS405	————		Part of Bi504	—
CNS406	QCNWN2786AFZZ	J	Connector Ass'y,2Pin	A G
CNS601	QCNWN2779AFZZ	J	Connector Ass'y,2Pin	A D
CNS602	————		Part of Bi502	—
CNS603	————		Part of Bi151	—
CNS901	————		Part of Bi151	—
CNS902	————		Part of Bi901	—
△F901,902	QFS-C801JAFNi	J	Fuse,T800mA,250V	A B

REF.NO.	PART NO.	★	DESCRIPTION	CODE
△F903,904	QFS-C501GAFNi	J	Fuse,T500mA,250V	A D
FE401	RTUNS0063AFZZ	J	FM Front End	A Y
LCD151	RV-LX0052AFZZ	J	LCD Display [CD]	A P
LCD501	RV-LX0067AFZZ	J	LCD [Tuner]	A R
△M1	————		Spin Motor,CD,Part of Ref. 103	—
△M2	RMOTV0334AF00	J	Slide Motor with Pulley	A Q
△M201,202	RMOTV0253AF04	J	Motor with Pulley [Tape]	A S
PG601	QCNCM772DAFZZ	J	Plug,4Pin [Supply Control]	A D
PG602	QSOCJ4256AFZZ	J	Socket [Pre Out]	A F
PG603	QCNCM772DAF00	J	Plug,4Pin [Power Supply]	A H
PL701,702	RLMPM0207AFZZ	J	Lamp	A D
SO401	QSOCD2497AFZZ	J	Socket,Antenna	A F
SO601	QSOCJ4625AFZZ	J	Socket [Phono/AUX-1/AUX-2]	A L
SW1	QSW-P9209AFZZ	J	Switch,Push Type [Pickup In]	A C
SW2	QSW-F0322AFZZ	J	Switch,Push Type [CD Door Open/Close]	A C
SW151～158	QSW-K0185AFZZ	J	Switch,Key Type [CD Operation]	A P
SW201	QSW-S0540AFZZ	J	Switch,Slide Type [Record/Playback]	A G
SW202	QSW-S0791AFZZ	J	Switch,Slide Type [Beat Cancel]	A K
SW203	94R640101149	J	Switch,Leaf Type [Tape 1, Motor]	A E
SW204	94R640101161	J	Switch,Leaf Type [Tape 1, Muting Killer]	A E
SW205	94R640101149	J	Switch,Leaf Type [Tape 2, Motor]	A E
SW206	94R640101161	J	Switch,Leaf Type [Tape 2, Muting Killer]	A E
SW207	94R640101104	J	Switch,Leaf Type [Tape 2, Bias]	A E
SW351	QSW-P0886AFZZ	J	Switch,Push Type [Cont. Play,Tape Selector,Dolby NR,Dubbing]	A W
SW501～507	QSW-K0185AFZZ	J	Switch,Key Type [Tuner Operation]	A P
SW601	QSW-S0789AFZZ	J	Switch,Slide Type [AUX-2 Stereo/Mono Selector]	A K
SW701	QSW-P0889AFZZ	J	Switch Push Type [Extra Bass]	A H
SW702～708	QSW-K0185AFZZ	J	Switch, Key Type [Function Selector]	A P
SW901	QSW-P0887AFZZ	J	Switch, Push Type [Power]	A H

DECK MECHANISM PARTS

REF.NO.	PART NO.	★	DESCRIPTION	CODE
1	94R192114301	J	Base Ass'y	A G
2	94R19211409	J	Plate,Switch Actuator	A C
3	94R19211438	J	Plate,Push Button Actuator	A C
4	94R19211422	J	Lever,Record Button,Tape 2 Only	A C
5	94R19211423	J	Lever,Play Button	A C
6	94R19211424	J	Lever,REW Button	A C
7	94R19211425	J	Lever,FF Button	A C
8	94R19211426	J	Lever,Stop Button	A C
9	94R19211427	J	Lever,Pause Button	A C
10	94R19211413	J	Spring,Pause Control	A B
11	94R19211410	J	Lever,Pause	A C
12	94R19211412	J	Spring,Pause Lever	A B
13	94R19211411	J	Stopper,Pause	A C
14	94R19211414	J	Spring,Button Lever	A B
15	94R192101501	J	Main Chassis Ass'y	A T

REF.NO.	PART NO.	★	DESCRIPTION	CODE
16	94R19211416	J	Spring,E Actuator	AB
17	94R19211417	J	Spring,P.S.Lever	AB
19	94R182101159	J	Lever,E Kick	AC
20	94R19211420	J	Stopper,PR	AC
21	94R19211421	J	Spring,Record Button Lever,Tape 2 Only	AB
22	94R19211415	J	Spring,Button Lever	AB
25	94R19210301	J	Panel,Head,Tape 1	AD
25	94R19210302	J	Panel,Head,Tape 2	AD
26	94R19210304	J	Base,Head,Tape 1	AC
26	94R19210306	J	Base,Head,Tape 2	AC
27	94R19210303	J	Spring,Head Panel	AB
28	94R18210308	J	Spring,Earse Head,Tape 2 Only	AB
29	94R18210307	J	Spring,Head Azimuth	AB
30	94R19211418	J	Spring,M Control	AB
32	94R192104301	J	Arm Ass'y,Pinch Roller	AG
35	94R19212604	J	Lever,Sensing	AC
36	94R19212605	J	Spring,Gear Plate	AB
37	94R192126502	J	Gear Plate Ass'y	AE
38	94R19212602	J	Gear,Cam	AD
40	94R192107301	J	REW/FF Clutch Ass'y	AH
41	94R19210703	J	Belt,REW/FF	AE
43	94R192109303	J	Flywheel Ass'y	AK
45	94R18211070	J	Gear,FF	AC
46	94R18291010	J	Spring,Back Tension	AB
47	94R192105302	J	Reel Ass'y,Supply	AE
48	94R192105301	J	Reel Ass'y,Take Up	AF
49	94R19210506	J	Senser	AC
51	94R18211289	J	Bracket,Motor	AD
53	94R19211202	J	Screw,Motor	AA
55	94R19210904	J	Belt,Main	AG
56	94R19211203	J	Screw,Main Belt	AA
58	MLEVP0853AFZZ	J	Slide Lever,Eject	AF
58	MLEVP0853AFZZ	J	Slide Lever,Eject	AF
59	94R18291001	J	Spring,Cassette Tape	AB
60	94R18211069	J	Lever,Record Safety,Tape 2 Only	AC
61	RHEDF0139AFZZ	J	Head,Playback,Tape 1	AV
62	RHEDH0183AFZZ	J	Head,Record/Playback, Tape 2	AV
63	RHEDA0125AFZZ	J	Head,Erase,Tape 2	AG
66	94R91790000	J	Screw,ϕ2×3mm	AA
68	94R96790000	J	Screw,ϕ2×5mm	AA
69	94R99991809	J	Screw,ϕ2×4.5mm	AA
70	94R91150000	J	Screw,ϕ2×3mm	AA
71	94R90040000	J	Screw,ϕ2×6mm,Tape 1	AA
71	94R98210000	J	Screw,ϕ2×8mm,Tape 2	AA
72	94R99220000	J	Screw,ϕ2×7mm	AA
75	94R94220000	J	Washer,ϕ1.2×ϕ3.8×0.3mm	AA
76	94R99990313	J	Washer,ϕ1.45×ϕ3.8×0.5mm	AA
77	94R97860000	J	Washer,ϕ2×ϕ3.5×0.3mm	AA
79	94R99991402	J	Screw,ϕ2×8mm	AA
80	94R182131302	J	Frame,Button,Tape 1	AP
80	94R192131301	J	Frame,Button,Tape 2	AP
81	94R18213107	J	Lever,Operation	AC
82	94R18293103	J	Shaft,Button Lever	AB
86	94R19211434	J	Arm,Pause	AC
87	94R19211437	J	Coller,Pause Arm	AA
89	94R99992018	J	Screw,ϕ2×3.5mm	AA
90	JBTN-0315AFSA	J	Button,Tape Mechanism, Tape 1 Only	AD
91	JBTN-0316AFSA	J	Button,Tape Mechanism	AC
92	LHLDW1124AFZZ	J	Nylon Band,80mm	AA
93	QCNWN2624AFZZ	J	Earth Lug,with Wire Lead	AD
94	XHBSD20P04000	J	Screw,ϕ2×4mm	AA
95	LHLDW3111AFZZ	J	Wire Holder	AC
96	LANGZ0206AFZZ	J	Bracket,Record Button Lever	AE
97	94R99992024	J	Screw,ϕ2×7mm	AA
98	LANGT1397AFZZ	J	Shaft Bracket	AB
99	PSLDM3548AFZZ	J	Shild,Head	AK
100	PCōVS3153AFZZ	J	Shild,Cover	AC

CD MECHANISM PARTS

REF.NO.	PART NO.	★	DESCRIPTION	CODE
101	GCōVA1825AFSA	J	Tray,CD	AE
102	HPNLZ1104AFSA	J	CD Compartment	AN
103	KRPLE0056AF01	J	CD Mechanism Ass'y	BA
103-1	————		Main Chassis	—
103-2	LHLDW1075AFZZ	J	Nylon Band,60mm	AA
103-3	NBLTH0117AFZZ	J	Belt,Drive	AB
103-4	XAPSD20P02500	J	Screw,ϕ2×2.5mm	AA
CNS6	QCNWN1761AFZZ	J	Connector Ass'y,6Pin	AD
⚠M1	————		Spin Motor	—
SW1	QSW-P9209AFZZ	J	Switch,Push Type	AC
⚠M2	RMōTV0334AF00	J	Slide Motor with Pulley	AQ
104	LANGG0170AFZZ	J	Bracket,Pickup Retaining	AB
105	LANGK0616AFZZ	J	Bracket,CD Mechanism Spring	AB
106	LCHSM0711AFZZ	J	Frame,CD Mechanism	AL
107	LHLDZ1384AF00	J	Holder,Weight	AC
108	LHLDZ1391AFSA	J	Holder,Disk	AH
109	LX-HZ0173AFFD	J	Screw,ϕ6.5×6mm	AA
110	LX-JZ0026AFFD	J	Screw,ϕ3×10mm	AA
111	MLEVP0839AFZZ	J	Lever,Lock	AE
112	MLEVP0841AFZZ	J	Lever,Eject	AE
113	MLiFP0061AFZZ	J	Damper	AF
114	MRōD-0061AFFW	J	Rod	AD
115	MSPRD0977AFFJ	J	Spring,CD Holder,Left	AB
116	MSPRD0978AFFJ	J	Spring,CD Holder,Right	AB
117	MSPRD0993AFFJ	J	Spring,CD Tray	AB
118	MSPRT1352AFFJ	J	Spring,CD Mechanism	AB
119	MSPRT1395AFFJ	J	Spring,Eject	AA
120	NSFTM0164AFFW	J	Guide Rall	AD
121	PCōVP3201AFSA	J	Cover,CD Mechanism	AH
122	PCōVZ1151AFSA	J	Weight Ass'y	AK
123	PCōVZ1163AFSA	J	Cover,Weight Ass'y	AG
124	PCUSG0404AFSB	J	Cushion,CD Mechanism, Black	AC
125	PCUSG0404AFSC	J	Cushion,CD Mechanism, White	AC
126	PCUSZ0105AFZZ	J	Cushion,Large	AD
127	PCUSZ0106AFZZ	J	Cushion,Small	AB
128	RCTRH8112AFZZ	J	Pickup Unit Ass'y	BP
129	XBPSD26P06000	J	Screw,ϕ2.6×6mm	AA
130	XHPSD20P04000	J	Screw,ϕ2×4mm	AA
131	XHPSD26P04000	J	Screw,ϕ2.6×4mm	AA
132	XJBSD20P08000	J	Screw,ϕ2×8mm	AA
133	XJBSD30P10000	J	Screw,ϕ3×10mm	AA
134	XJSSD30P12000	J	Screw,ϕ3×12mm	AA
135	XJSSF26P08000	J	Screw,ϕ2.6×8mm,Black	AA
136	XJSSF30P10000	J	Screw,ϕ3×10mm,Black	AA

CABINET PARTS

REF.NO.	PART NO.	★	DESCRIPTION	CODE
201	CFTAC1752AF01	J	Cassette Holder Ass'y, Tape 2	AW
201-1	————		Cassette Holder(Not Replacement Item)	—
201-2	HDECP0850AFSA	J	Decoration Plate,Cassette Holder	AR
202	CFTAC1751AF01	J	Cassette Holder Ass'y, Tape 1	AW
202-1	————		Cassette Holder(Not Replacement Item)	—
202-2	HDECP0849AFSA	J	Decoration Plate,Cassette Holder	AR
203	CPNLC2073AF01	J	Front Panel Ass'y,CD	BF
203-1	HDECP0851AFSA	J	Decoration Plate,CD	AU
203-2	————		Front Panel,CD(Not Replacement Item)	—
203-3	JKNBZ0862AFSB	J	Button,CD Operation	AK
203-4	JKNBZ0863AFSA	J	Button,CD Operation	AK
203-5	JKNBZ0864AFSA	J	Button,Decoration	AK
203-6	PFLT-0926AFZZ	J	Leg,Front	AF
204	CPNLC2152AF01	J	Front Panel Ass'y	BP
204- 1	GCōVA1827AFSA	J	Cover,Function LED	AH
204- 2	GCōVA1828AFSA	J	Cover,Stand-by LED	AD
204- 3	GMADZ0152AFSA	J	Window,Power Level Display Meter	BA
204- 4	HDECP0847AFSA	J	Decoration Plate,Tuner	AR
204- 5	HDECP0853AFSA	J	Decoration Plate,Graphic Equalizer	AU
204- 6	HDECP0848AFSA	J	Decoration Plate,Cassette	AP
204- 7	HDECP0807AFSA	J	Decoration Button,Tuner	AF
204- 8	————		Front Panel(Not Replacement Item)	—
204- 9	JKNBZ0865AFSA	J	Button,Preset Up/Down	AG
204-10	JKNBZ0866AFSA	J	Button,Tuner Operation	AK
204-11	JKNBZ0946AFSA	J	Button,Function	AK
204-12	PFiLW0102AFZZ	J	Filter,Remote Control	AK
205	GCAB-3258AFSA	J	Cabinet,Top	BH
206	GCAB-3259AFSA	J	Cabinet,Left Side	AW
207	GCAB-3260AFSA	J	Cabinet,Right Side	AW
208	GCASP0060AF00	J	Case,Battery	AG
209	GiTAR0173AFSA	J	Back Board [Made in Korea]	AW
209	GiTAR0174AFSA	J	Back Board	AW
210	HiNDP2159AFSA	J	Indication Plate,Power Meter	AX
211	HDECA0649AFSA	J	Decoration Plate,Balance	AD
212	HDECP0801AFSA	J	Decoration Plate,CD Compartment	AS
213	HDAP-0261AFSA	J	Plate,Power Meter Back	AW
214	JKNBK0414AFSA	J	Knob,Volume Control	AD
215	JKNBK0415AFSA	J	Knob,Record Level Control	AD
216	JKNBM0926AFSA	J	Button,Power	AE
217	JKNBM0927AFSA	J	Button,Tape Selector	AC
218	JKNBM0943AFSA	J	Button,Extra Bass	AD
219	JKNBP0291AFSA	J	Knob,Balance	AD
220	JKNBP0319AFSA	J	Knob,Graphic Equalizer	AC
221	KCōUB0203AFZZ	J	Tape Counter	AG
223	LANGF1212AFZZ	J	Bracket,CD Front Panel	AN
224	LANGK0267AFZZ	J	Bracket,Cabinet	AB
225	LANGT1662AFZZ	J	Bracket,Tape Counter	AD
226	LANGT1649AFZZ	J	Bracket,Eject Lever	AD
227	LANGT1651AFZZ	J	Bracket,Front Panel,Left	AP
228	LANGT1771AFZZ	J	Bracket,Front Panel,Right Side	AN
229	LANGT1653AFZZ	J	Bracket,Tuner PWB	AM
230	LANGT1654AFZZ	J	Bracket,Fixing	AE
233	LANGF1221AFZZ	J	Bracket,Tuner PWB	AE
⚠234	LBSHC0004AGZZ	J	Bushing,AC Power Supply Cord	AB
235	LCHSM0777AFZZ	J	Main Chassis	—
236	LHLDA1069AFZZ	J	Holder,Loop Antenna	AC
239	LHLDZ1439AFZZ	J	Holder,Power Meter LED	AF
240	LHLDZ7064AFZZ	J	Holder,Function LED	AH
241	MLEVF2278AFZZ	J	Lever,Record	AF
242	MLEVP0840AFZZ	J	Lever,Eject	AE
243	MLiFP0040AFZZ	J	Damper	AC
244	MLōKC0070AFZZ	J	Lock Lever,Cassette Holder	AF
245	MSPRD0895AFFJ	J	Spring,Cassette Holder, Left	AC
246	MSPRD0896AFFJ	J	Spring,Cassette Holder, Right	AC
247	MSPRT1443AFFJ	J	Spring,Record	AE
248	NBLTK0364AFZZ	J	Belt,Tape Counter	AD
249	PCōVU7151AFZZ	J	Cover,Lamp	AD
250	PFLT-0925AFZZ	J	Felt,Leg	AC
251	PRDAR0476AFFW	J	Heat Sink	AF
252	PRDAR0606AFFW	J	Heat Sink	AF
253	PSHEP0202AFZZ	J	Filter,LED	AC
254	PSHEP0220AFZZ	J	Filter,LED	AF
255	PSHEF0206AF00	J	Sheet	AE
256	PSLDM3503AFZZ	J	Shield Plate	AD
257	PSLDM3504AFZZ	J	Shield Plat	AE
258	QFSHD1054AFZZ	J	Fuse Holder	AA
⚠259	QLUGP0165AFZZ	J	Terminal,Lug	AA
260	QTANB0171AFFW	J	Terminal,Battery	AC
261	QTANB0172AFFW	J	Terminal,Battery	AD
262	LHLDW1124AFZZ	J	Nylon Band,80mm	AA
265	TLABS0258AFZZ	J	Label,Laser	AB
267	PSLDM3514AFZZ	J	Shield Plate Tuner	AD
268	LANGQ1099AFZZ	J	Bracket,Tuner PWB Fixing	AB
269	TLABS0336AFZZ	J	Label,CLASS 1	AB
271	QHWS-0001CEFN	J	Lug	AA
275	RCōRF0063AFZZ	J	Core,Connector Lead	AE
276	LANGQ1134AFZZ	J	Bracket,PWB	AD
277	LANGT1748AFZZ	J	Bracket,PWB	AK
278	LSTPZ0061AFZZ	J	Ring,Knob	AB
279	LANGQ1135AFZZ	J	Bracket,Terminal	AM
280	LANGT1769AFZZ	J	Bracket,Support	AC
281	LANGT1799AFZZ	J	Bracket,Support	AF
282	PSLDM3559AFZZ	J	Shield Plate	AD
⚠283	QACCV0054AF08	J	AC Power Supply Cord	AL
601	LX-HZ0087AFFD	J	Screw,ϕ3×8mm	AA
602	LX-HZ0096AFFD	J	Screw Eject Lever	AB
603	LX-HZ0200AFFF	J	Screw,ϕ3×14mm	AA
604	LX-JZ0009AFFF	J	Screw,ϕ3×10mm,Black	AA
605	LX-JZ0022AFFD	J	Screw,ϕ3×10mm	AA
606	LX-WZ1114AFZZ	J	Washer	AA
607	XHBSD30P06000	J	Screw,ϕ3×6mm	AA
608	LX-HZ0082AFZZ	J	Screw,ϕ4×8mm	AA
610	XHBSF40P08000	J	Screw,ϕ4×8mm	AA
611	XHSSF30P08000	J	Screw,ϕ3×8mm,Black	AA
612	XJBSD30P08000	J	Screw,ϕ3×8mm	AA
613	XJBSD30P10000	J	Screw,ϕ3×10mm	AA
614	XJBSD30P12000	J	Screw,ϕ3×12mm	AA
615	XJBSD30P18000	J	Screw,ϕ3×18mm	AA
616	XJBSF30P10000	J	Screw,ϕ3×10mm,Black	AA
617	XJSSD26P08000	J	Screw,ϕ2.6×8mm	AA
618	XJSS330P10000	J	Screw,ϕ3×10mm,Red	AA
620	LX-WZ7084AFZZ	J	Washer,Tuner Fixing	AA
622	LX-JZ0026AFFD	J	Screw,ϕ3×10mm	AA
623	LX-JZ0107AFFD	J	Screw,Record Lever	AC
624	XHBSF30P12XS0	J	Screw,ϕ3×12mm	AA
625	XHBSF30P06000	J	Screw,ϕ3×6mm	AA
626	XHBSF30P12000	J	Screw,ϕ3×12mm	AA
627	XHSSD30P06000	J	Screw,ϕ3×6mm	AA

ACCESSORIES/PACKING PARTS

PART NO.	★	DESCRIPTION	CODE
PSHEK0161AFZZ	J	Sheet	AB
PSHEZ0267AFZZ	J	Sheet,Transport	AE
QANTL0108AFZZ	J	Loop Antenna	AP
QANTW0064AFZZ	J	Wire,FM Antenna	AG
RRMCG0182AFSA	J	Remote Control	AX
SPAKA1965AFZZ	J	Packing Add.	AY
SPAKC5200AFZZ	J	Packing Case [Made in Korea]	BA
SPAKC5201AFZZ	J	Packing Case [Without Indication of Made in Korea]	BA
SPAKP0874AFZZ	J	Polyethylene Bag,Unit	AQ
SSAKA0024AFZZ	J	Polyethylene Bag, Accessories	AA
TCAUZ0255AFZZ	J	Caution Label,Disc	AB

REF.NO.	PART NO.	★	DESCRIPTION	CODE
	TGANG1054AFZZ	J	Warranty Card	AA
	TiNSZ1161AFZZ	J	Operation Manual	AW

P.W.B. ASSEMBLY (Not Replacement Item)

REF.NO.	PART NO.	★	DESCRIPTION	CODE
PWB-A	DCEKN0034AF12	J	Tuner Control	—
PWB-B	DCEKR0368AF09	J	Tuner	—
PWB-C1~5	DCEKL0719AF03	J	Deck/Meter/Rec Level/ Selector Switch/Power Switch (Combined Ass'y)	—
PWB-D1~5	DCEKK0213AF03	J	Sound Level Meters/Main/ Switch/Battery (Combined Ass'y)	—
PWB-E	DCEKS0053AF03	J	CD	—
PWB-F1,2	DCEKJ0083AF03	J	Power Supply/CD Control (Combined Ass'y)	—

REF.NO. PART NO. ★ DESCRIPTION CODE

SC-7700CDHMK2

Ⓔ
SERVICE INFORMATION

Supply Voltage Setting
The SC-7700CDHMK2 can operate on either 110V or 220V power supply, and it has been adjusted to the 220V position before leaving the factory. When operating the unit on 110V power supply, take the following procedures.
1. Remove the cabinet according to the "DISASSEMBLY" instruction.
2. Cut out the jumper wire JW1 and add the jumper wire JW2 to the position shown in Fig. 80.

Ⓓ
SERVICE-INFORMATION

Einstellung der Versorgungsspannung
Das SC-7700CDHMK2 kann über eine Netzspannung von 110V oder 220V betrieben werden, und vor dem Versand ist das auf der 220V-Stellung eingestellt. Beim Betrieb des Geräts über eine Netzspannung von 110V die folgenden Verfahren ausführen.
1. Das Gehäuse gemäß der Anleitung "ZERLEGEN" entfernen.
2. Den Schaltdraht JW1 abschneiden und den Schaltdraht JW2 zu der in Abb. 80 gezeigten Stelle hinzufügen.

Ⓕ
INFORMATION DE SERVICE

Réglage de la tension
Le SC-7700CDHMK2 fonctionnant sur le secteur soit de 110V soit de 220V a été préréglé sur le 220V à la sortie de l'usine. Pour le faire fonctionner sur le secteur de 110V, suivre les procédés ci-dessous.
1. Déposer le coffret conformément à l'instruction "DÉMONTAGE".
2. Couper le fil volant JW1 et ajouter le fil volant JW2 à l'endroitindiqué sur la Fig. 80.

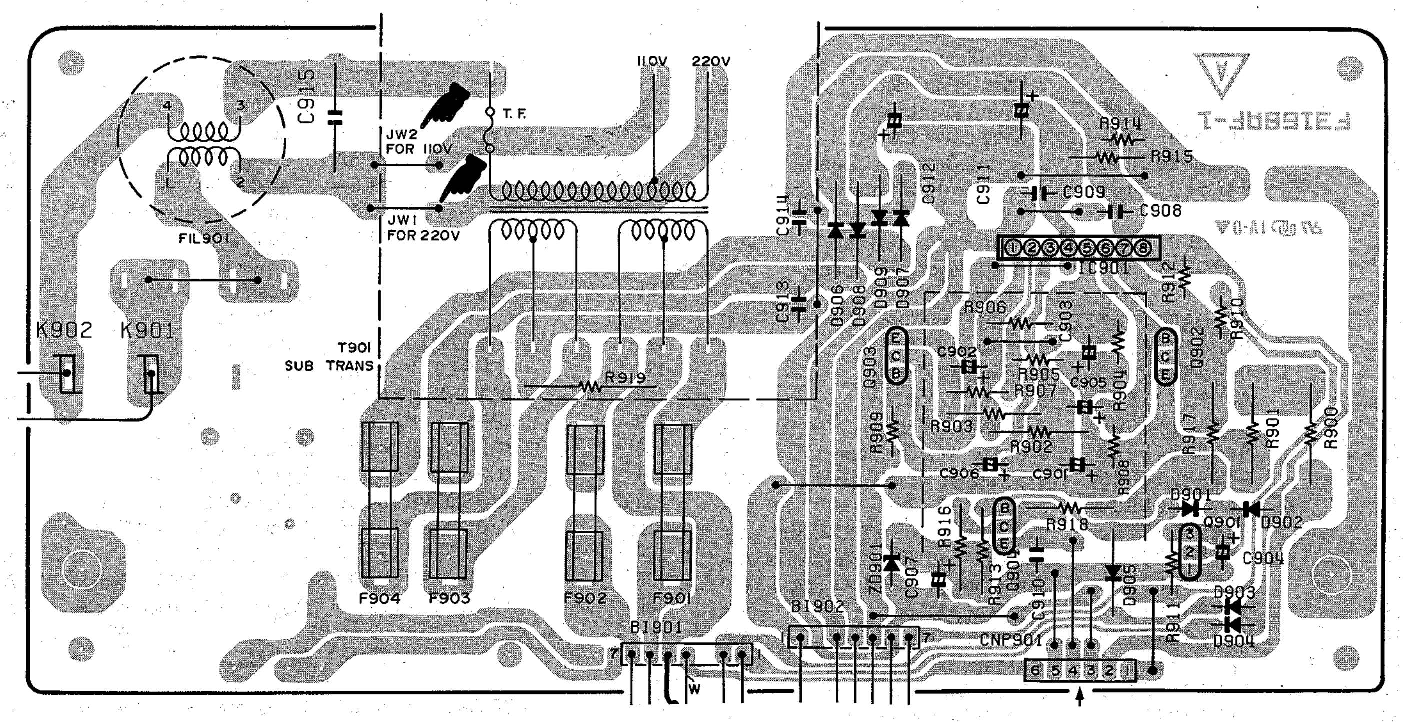

Figure 80

A8907-5265NK·IS·K

Printed in Japan
In Japan gedruckt
Impremé au Japon
SG·SS

Writer and Editor: Quality & Reliability Control Center of Audio Systems Group, Sharp Corp.